Alfa 156

All prices including tax, delivery costs are extra

Table Of Content

Karrosseri 8
Sidespejle 8
Lygter >2004 9
Lygter 2004> 10
Karrosseridele 11
Kofangere/kølergrill/lister 12
Vindafviser 13
Tagvindafviser 13
Siderudevindafviser 13
Dækkener 13
Motor 14
Kileremme 14
TS 16V 14
2.0 JTS 15
2.5/3.2 V6 24V/GTA 16
1.9 JTD 8V 17
1.9 JTD 16V 18
2.4 JTD 10V 19
2.4 JTD 20V 20
Brændstofsystem 21
TS 16V 21
Brændstofpumpe 21
2.0 JTS 22
Brændstofpumpe 22
2.5/3.2 V6 24V/GTA 23
Brændstofpumpe 23
1.9 JTD 8V 24
Brændstofpumpe 24
1.9 JTD 16V 25
Brændstofpumpe 25
2.4 JTD 10V 26
Brændstofpumpe 26
2.4 JTD 20V 27
Brændstofpumpe 27
Motorpakninger 28
TS 16V 28
Pakninger Motor 28
Slibesæt 29
Motorpakningssæt 30
Strækbolte 31
2.0 JTS 32
Pakninger Motor 32
Slibesæt 33
2.5/3.2 V6 24V/GTA 34
Pakninger Motor 34

Slibesæt 35
Motorpakningssæt 36
Strækbolte 37
1.9 JTD 38
Pakninger Motor 38
Toppakning 39
Slibesæt 40
Strækbolte 41
2.4 JTD 42
Pakninger Motor 42
Toppakning 43
Slibesæt 44
Strækbolte 45
Reinz Universal 46
Kølesystem 47
TS16V 47
Køler 47
Thermostat 48
Vandpumpe 49
2.0 JTS 50
Køler 50
Thermostat 51
Vandpumpe 52
2.5/3.2 V6 24V/GTA 53
Køler 53
Thermostat 54
Vandpumpe 55
1.9 JTD 8V 56
Køler 56
Thermostat 57
Vandpumpe 58
1.9 JTD 16V 59
Køler 59
Thermostat 60
Vandpumpe 61
2.4 JTD 10V 62
Køler 62
Thermostat 63
Vandpumpe 64
2.4 JTD 20V 65
Køler 65
Thermostat 66
Vandpumpe 67
Motorlejer 68
TS16V 68
2.0 JTS 69
2.5/3.2 V6 24V/GTA 70

1.9 JTD 8V 71
1.9 JTD 16V 72
2.4 JTD 10V 73
2.4 JTD 20V 74
Ventilstyring 75
TS16V 75
Knastaksler 75
Ventilmekanik 76
Tandremme 77
2.0 JTS 78
Knastaksler 78
Ventilmekanik 79
Tandremme 80
2.5/3.2 V6 24V/GTA 81
Knastaksler 81
Ventilmekanik 82
Tandremme 83
1.9 JTD 8V 84
Knastaksler 84
Ventilmekanik 85
Tandremme 86
1.9 JTD 16V 87
Knastaksler 87
Ventilmekanik 88
Tandremme 89
2.4 JTD 10V 90
Knastaksler 90
Ventilmekanik 91
Tandremme 92
2.4 JTD 20V 93
Knastaksler 93
Ventilmekanik 94
Tandremme 95
Filtre 96
TS 16V 96
2.0 JTS 97
2.5/3.2 V6 24V/GTA 98
1.9 JTD 99
2.4 JTD 100
Udstødning 101
Udstødningssystem 101
TS 16V CF2 101
TS16V CF3 102
2.0 JTS 103
2.5 V6 24V årg. >02 104
2.5/3.2 V6 24V/GTA årg. 02> 105
1.9 JTD 8V 106

1.9 JTD 16V 107
2.4 JTD 10V 108
2.4 JTD 20V 109
Sportsudstødning 110
TS16V CF2 110
TS16V CF3 111
2.0 JTS 112
2.5 V6 24V årg. >02 113
1.9 JTD 8V 114
1.9 JTD 16V 115
2.4 JTD 10V 116
Lambda Sonde 117
TS16V CF2 117
TS16V CF3 118
2.0 JTS 119
2.5 V6 24V CF2 årg. >02 120
2.5/3.2 V6 24V/GTA årg.02> 121
Transmission 122
Kardanaksel 122
1.6/1.8 TS 16V 122
2.0 TS 16V 123
2.0 JTS 124
2.5 V6 24V 125
3.2 V6 24V/GTA 126
1.9 JTD 8V 127
1.9 JTD 16V 128
2.4 JTD 10V 129
2.4 JTD 20V 130
Kobling 131
Koblingssæt 1.6/1.8 TS 16V 131
Udrykkerleje 1.6/1.8 TS 16V 132
Koblingssæt 2.0 TS 16V 133
Udrykkerleje 2.0 TS 16V 134
koblings-Kit 2.0 JTS 135
Udrykkerleje 2.0 JTS 136
Koblingssæt 2.5 V6 24V 137
Bøsning t. udrykkerleje 2.5 V6 24V 138
Koblingssæt 3.2 V6 24V/GTA 139
Bøsning t. udrykkerleje 3.2 V6 24V/GT 140
Bøsning t. udrykkerleje 1.9 JTD 8V 141
Koblingssæt 1.9 JTD 8V 142
Koblingssæt 1.9 JTD 16V 143
Bøsning 1.9 JTD 16V 144
Koblingssæt 2.4 JTD 10V 145
Bøsning 2.4 JTD 10V 146
Koblingssæt 2.4 JTD 20V 147
Udrykkerleje 2.4 JTD 20V 147

Koblingsaktivering 148
1.6/1.8 TS 16V 148
2.0 TS 16V 149
2.0 JTS 150
2.5 V6 24V 151
3.2 V6 24V/GTA 152
1.9 JTD 8V 153
1.9 JTD 16V 154
2.4 JTD 10V 155
2.4 JTD 20V 156
Undervogn 157
Fjederben TS 16V 157
Fjederben 2.0 JTS 158
Fjederben 2.5 V6 24V 159
Fjederben 3.2 V6 24V/GTA 160
Fjederben 1.9 JTD 8/16V 161
Fjederben 2.4 JTD 10/20V 162
Hjulophæng for 163
Hjulophæng bag 164
Hjullejer 165
Stabilisator bag 166
Styretøj 167
Styretøjsdele 167
Bremser 168
Bremseskiver årg. >02 168
Bremseskiver årg. 02> 169
Bremseklodser årg. >02 170
Bremseklodser årg. 02> 171
Bremsekalipre årg. >02 172
Bremsekalipre årg. 02> for 173
Bremsekalipre årg. 02> bag 174
Hovedbremsecylinder årg. >02 175
bremsecylinder årg. 02> 176
Bremseslanger 177
Handdbremsseil 178
Elektrik 179
Motorelektrik 179
tændingssystem TS 179
Tændingsanlæg V6 180
Starter/generator TS 181
Starter/generator JTS 182
Starter/generator V6 24V 183
Starter/generator 1.9 JTD 8V 184
Starter/generator 1.9 JTD 16V 185
Starter/generator 2.4 JTD 10V 186
Starter/generator 2.4 JTD 20V 187
Innenausstattung 188

Tilbehør ***188***
måtter ***188***
Ladegeräte ***189***
Kotflügelschoner ***190***

Außenspiegel/Mirror 156

1. 140 18580
links/left
>2001

2. 140 36539
links/left
2001>

3. 141 79252
Glas/glass
rechts/right

4. 141 79253
Glas/glass
links/left

5. 140 17130
rechts/right
> 2001

6. 140 36535
rechts/right
2001>

1	14018580	sidespejl venstre 156 årg. >01 elek trisch,blåes Glas,sort rz	1.760,81 kr
2	14036539	sidespejl venstre 156 årg. 01> elek trisch,blåes Glas,konve x,grundiert	1.356,92 kr
3	14179252	erstat glas f. sidespejl 156 højre	297,35 kr
4	14179253	erstat glas f. sidespejl 156 venstre	297,35 kr
5	14017130	sidespejl højre 156 årg. >0 1 ele ktrisch,blåes Glas,konv ex,med Sens or,sort	1.479,01 kr
6	14036535	sidespejl højre 156 årg. 01 > ele ktrisch,blåes Glas,konv ex,grundier t	1.356,92 kr

Beleuchtung/Lightning 156 >2004

1	15120134	forlygte højre 156 (med L EW) H7/H1	1.092,45 kr
2	15120135	forlygte venstre 156 (med LE W) H7/H1	1.092,45 kr
3	15178728	Xenon-forlygte højre 156	On request
4	15179517	Xenon-forlygte venstre 156	On request
5	15179705	forlygte højre 156 GTA årg. >6.03	On request
6	15179707	forlygte venstre 156 GTA årg. >6.03	On request
7	15177965	Xenon-forlygte højre 156 GTA årg. >6.03	On request
8	15177966	Xenon-forlygte venstre 156 G TA årg. >6.03	On request
9	15290119	tågelygte 156 årg. 97-01	482,02 kr
10	15292719	tågelygte 156/SW (ikke GTA) årg. 02>	542,36 kr
11	15295239	tågelygte 156/GTA	647,59 kr
12	15520141	blinklys højre 156/SW	100,95 kr
13	15520142	blinklys venstre 156/SW	100,95 kr
14	15320136	baglygte højre 156/SW (ydre)	On request
15	15320137	baglygte venstre 156/SW (ydre)	On request
16	15320138	baglygte højre 156/SW (indvendig)	On request
17	15320139	baglygte venstre 156/SW (indvendig)	489,09 kr
18	15385981	baglygte 156/SW indvendig højre årg. 04> (Facelift)	747,33 kr
19	15385982	baglygte 156/SW indvendig venstre årg. 04>	747,33 kr
20	15520687	stoplys 156 årg. >2000	781,41 kr
21	15570493	stoplys 156 årg. 2000>	534,44 kr
22	15566174	stoplys 156 SW	On request
23	1568006	nummerpladelys 156/SW,166	155,71 kr

Beleuchtung/Lightning 156 2004>

1	15195646	forlygte V 156, 2004> H7/H1	1.870,32 kr
2	15195647	forlygte H 156, 2004> H7/H1	1.870,32 kr
3	15195650	XENON-forlygte Li 156, 2004>	6.244,87 kr
4	15195651	XENON-forlygte156 Re 2004>	On request
5	15292719	tågelygte 156/SW (ikke GTA) årg. 02>	542,36 kr
6	15586516	blinklys 147/156 højre 2004> (Facelift)	On request
7	15586517	blinklys 147/156 venstre 2004>, (Facelift)	On request
8	15320136	baglygte højre 156/SW (ydre)	On request
9	15320137	baglygte venstre 156/SW (ydre)	On request
10	15385981	baglygte 156/SW indvendig højre årg. 04> (Facelift)	747,33 kr
11	15385982	baglygte 156/SW indvendig venstre årg. 04>	747,33 kr
12	1568006	nummerpladelys 156/SW,166	155,71 kr
13	15566174	stoplys 156 SW	On request
14	15570493	stoplys 156 årg. 2000>	534,44 kr

Karrosserieteile/Body Parts 156

1	1189675	Gasfjeder motorhjelm 156 årg. 9.00>	208,13 kr
2	1137280	motorhjelm 156 > årg. 2003	On request
3	11385925	motorhjelm 156 årg. 03>	On request
4	1117200	frontpanel 156 årg. >03	1.083,88 kr
5	11185775	frontpanel 156 årg. 03>	1.525,20 kr
6	1117230	travers (under køler) 156 årg. >03	1.009,48 kr
7	11185792	travers (under køler) 156/SW årg. 03>	1.009,48 kr
8	11119994	travers nedre 156	838,13 kr
9	1127311	skærm for venstre 156 årg. >03	On request
10	1127312	skærm for højre 156 årg. >03	On request
11	11285919	skærm 156 VF årg. 03>	On request
12	11285948	skærm HF 156 årg. 03>	On request
13	11274075	skærm VF 156 GTA	On request
14	11274073	skærm HF 156 GTA	On request
15	118504	Gasfjeder hækklap 156 årg. 09.00>	217,54 kr
16	1188355	Gasfjeder hækklap 156 med Spoiler	273,88 kr
17	1184833	Gasfjeder hækklap 156 SW	266,06 kr

Stoßstangen/Bumpers 156

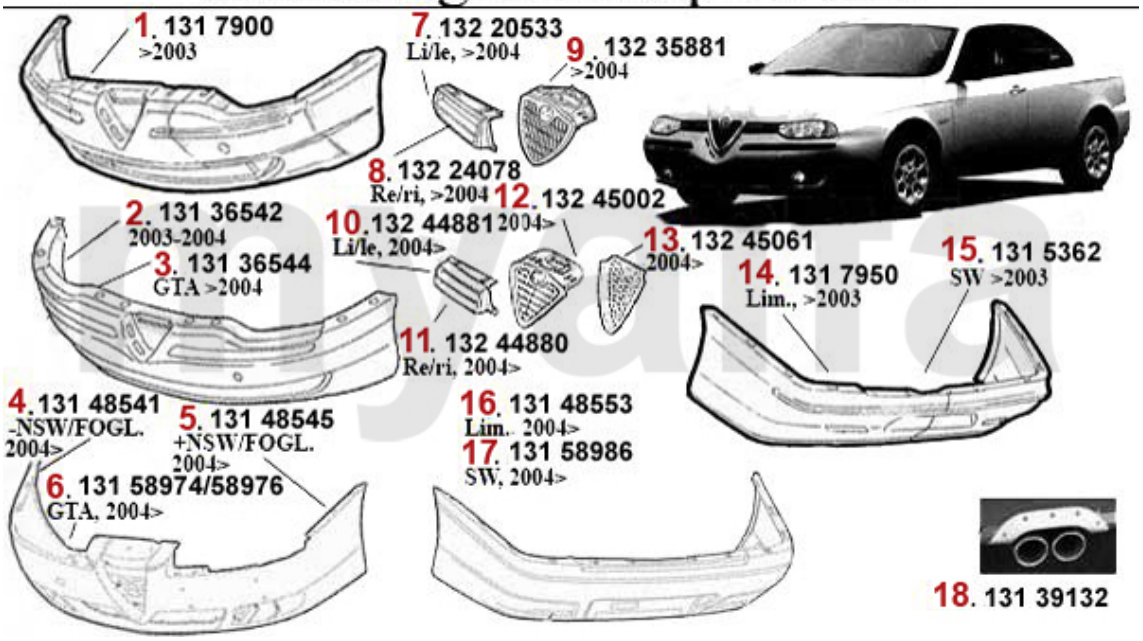

1	1317900	kofanger for 156 årg. >03	1.806,90 kr
2	13136542	kofanger 156 for (Progress ion,D istinctive) årg. 02-04	2.400,95 kr
3	13136544	kofanger 156 GTA for årg. >04	On request
4	13148541	kofanger for 156 (Impressi on,Pr ogression,Distinctive) B j. 04> (Fac elift) auch til NS	4.499,71 kr
5	13148545	kofanger 156 for (Impressi on,Pr ogression,Distinctive) m it NSW & Sc heinwerferwaschanl	4.218,00 kr
6	13158976	kofanger 156 GTA for årg. 0 4> (F acelift) med Scheinwerfe rwaschanlag e	On request
6	13158974	kofanger 156 GTA for årg. 0 4> (F acelift) uden Scheinwerf erwaschanla ge	3.444,04 kr
7	13220533	kølergrill venstre 156	On request
8	13224078	kølergrill højre 156	On request
9	13235881	kølergrill 156 årg. >04	On request
10	13244881	kølergrill 156 venstre (Progres sion, Impression,Distinctive) årg. 04> (Fa celift)	On request
11	13244880	kølergrill 156 højre (Impres sion, Progression,Distinctive) årg. 04> (F acelift)	304,43 kr
12	13245002	kølergrill (overdel) 156 årg. 04> (Facelift), auf Motorhaub e	On request
13	13245061	kølergrill 156 midten, nedre årg. 04> (Facelift)	1.244,24 kr
14	1317950	kofanger bag 156	2.934,65 kr
15	1315362	kofanger bag 156 SW	2.925,99 kr
16	13148553	kofanger 156 bag (Impress ion,P rogression,Distinctive) årg. 04> (Fa celift)	3.203,78 kr
17	13158986	kofanger 156 SW bag (Impr essio n,Progression,Distinctiv e) årg. 04> (Facelift)	3.670,24 kr
18	13139132	Zender udstødning-Ausschnittblend e 156 Serienschürze 1x90 mm	475,78 kr

Car Cover 156

1. 911 108 0
rot/red
- SW

2. 911 274 0
blau/blue
- SW

3. 911 112 0
rot/red
SW

1	*9111080*	*Car Cover rød Gr.L, Giulia, Al fetta, GT/V (116), /SZ (ES30), 75, 90, 155, 156, GTV/Spide*	*461,71 kr*

Keilriemen/V-Belt 156 TS 16V

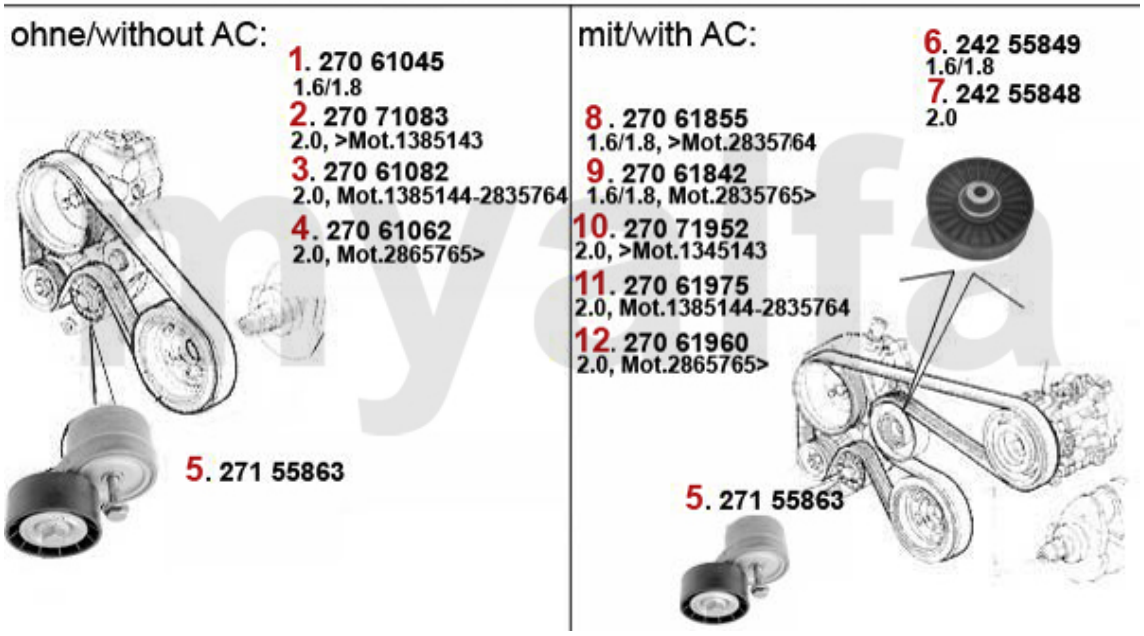

1	27061045	kilerem 6PK1045 145/6 årg. 97>,155,156,gtv&spider(91 6) 1.4/1.6 /1.8 TS 16V uden K	157,29 kr
2	27071083	kilerem 7PK1083 145/6 ,155 156,166,gtv/spider (916) til Motor # 1385143, Servopump	219,87 kr
3	27061082	Multirib rem 6PK1082 145/6 2.0 TS 16V,147 2.0 TS/JTS,156/166 2.0 T S,gtv/spider (916)	197,24 kr
4	27061062	kilerem 6PK1062 147,1 56 2. 0 16V TS CF 3 uden Klima Generator/ Servopumpe	176,10 kr
5	27155863	Spanner kilerem 145/6 /7, 155/6,166,916 diverse 4-zy linder	387,40 kr
6	24255849	lejerulle kilerem 1 45/6/7,155/6,gtv/spider (916) 1.4/1.6/1.8 TS (med Klima)	269,22 kr
7	24255848	lejerulle kilerem 1 45/6/7,155/6,166,gtv/spider (9 16) 2.0 TS/JTS (med Klima)	388,15 kr
8	27061855	kilerem 6PK1855 145/6 1.4/ 1.8 TS 16V årg. 97>,1.6 T S,1.6/1.8 T S 16V,gtv/spider 1	225,36 kr
9	27061842	kilerem 6PK1842 145/6 1.8 TS med Klima,155 1.6/1.8 TS med Kli ma,Nuovo GT,Generat	241,01 kr
10	27071952	kilerem 7PK1952 145/6 ,155, gtv/spider (916) 2.0 TS 16V fra Moto r # 343116, Genera	420,27 kr
11	27061975	kilerem 6PK1975 145/6 /147/ 156/166/gtv/spider (916) CF3 2.0 TS 16V til Motor # 13	221,45 kr
12	27061960	kilerem 6PK1960 147/1 56/16 6/gtv/spider (916) 2.0 T S 16V CF3 fra Motor # 2835764 L	320,82 kr

Keirlriemen/V-Belt 156 2.0 JTS

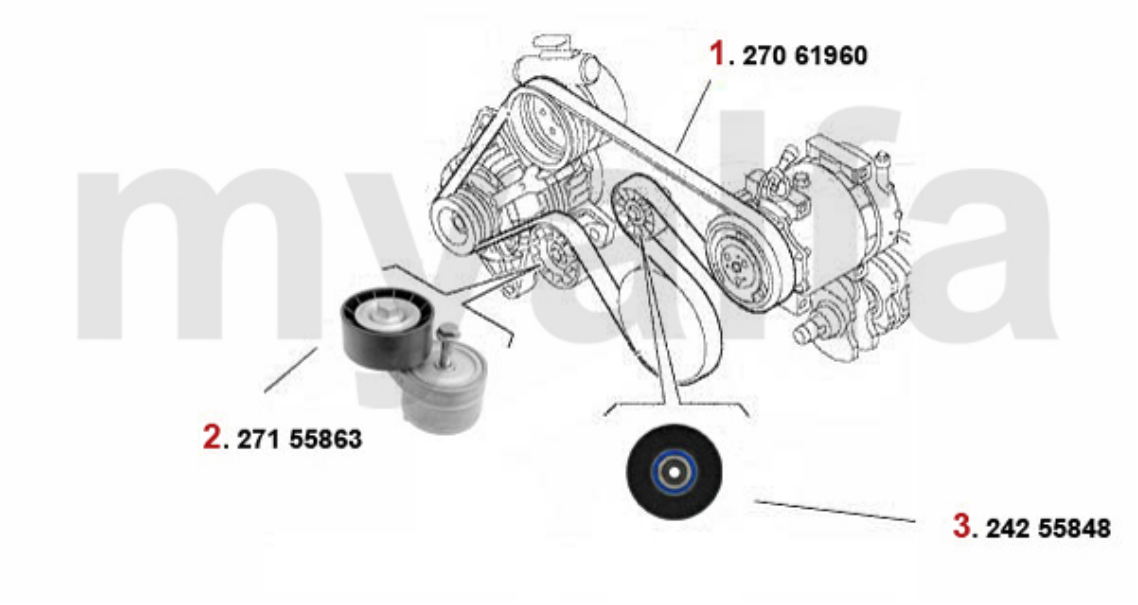

1	27061960	kilerem 6PK1960 147/1 56/16 6/gtv/spider (916) 2.0 T S 16V CF3 fra Motor # 2835764 L	320,82 kr
2	27155863	Spanner kilerem 145/6 /7, 155/6,166,916 diverse 4-zy linder	387,40 kr
3	24255848	lejerulle kilerem 1 45/6/7,155/6,166,gtv/spider (9 16) 2.0 TS/JTS (med Klima)	388,15 kr

Keilriemen/V-Belt 156 3.2 V6 24V GTA

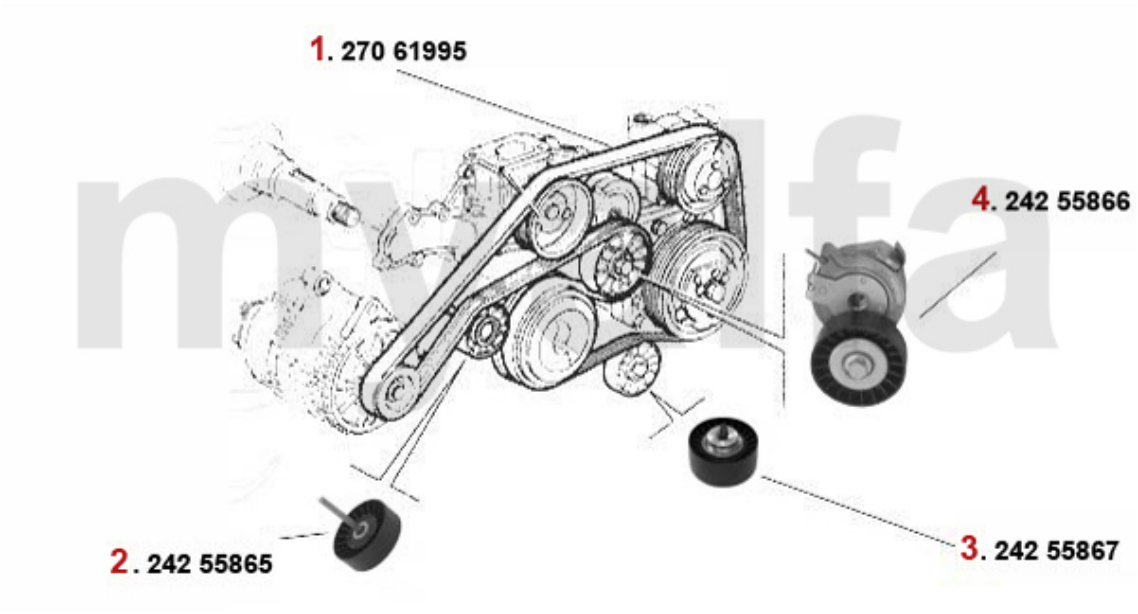

1	27061995	kilerem 6PK1995 147/1 56/16 6/gtv/spider (916)/Nuovo GT alle V6 24V auch GTA Gener	275,46 kr
2	24255865	lejerulle kilerem 1 56, 166,gtv/spider (916) V 6	442,16 kr
3	24255867	lejerulle kilerem 156, 166,gtv/spider (916) V 6	375,67 kr
4	24255866	remspænder f. kilerem 156, 166 V6 24V/GTA	1.006,40 kr

Keilriemen/V-Belt 156 1.9 JTD 8V

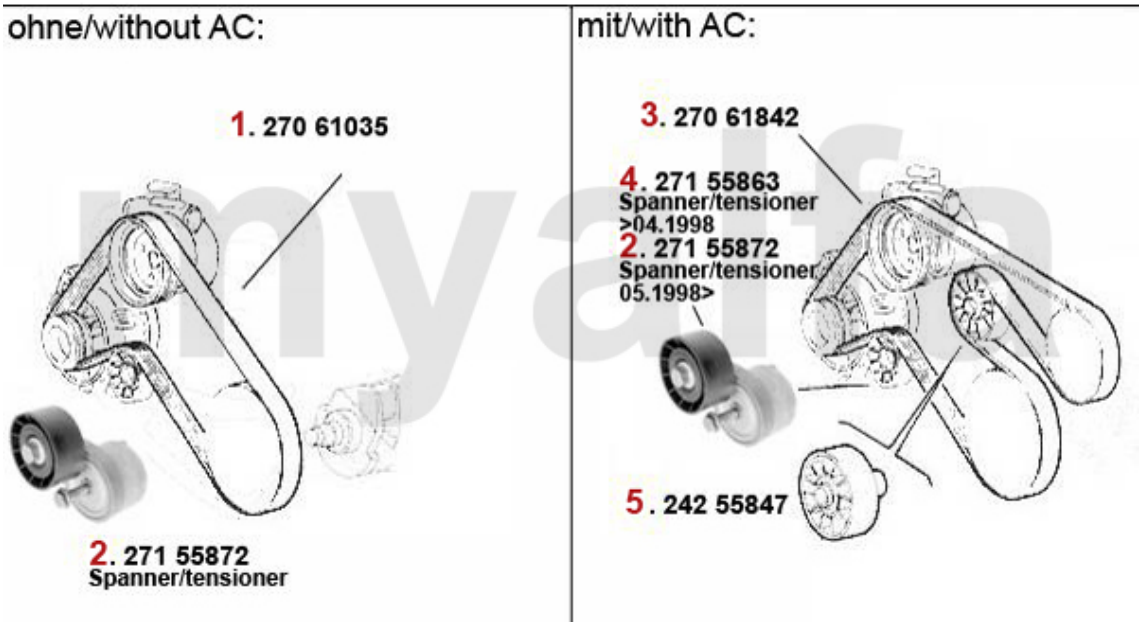

1	27061035	kilerem 6PK1035 145/6 ,156, 147 1.9 JTD uden Klima	170,61 kr
2	27155872	Spannarm kilerem 145/ 6/7, 156 1.9 JTD (81/85KW med/ uden Klima)	331,06 kr
3	27061842	kilerem 6PK1842 145/6 1.8 TS med Klima,155 1.6/1.8 TS med Kli ma,Nuovo GT,Generat	241,01 kr
4	27155863	Spanner kilerem 145/6 /7, 155/6,166,916 diverse 4-zy linder	387,40 kr
5	24255847	lejerulle f. Keilrippenrieme n 145 /6,147,156 1.9 JTD med K lima	240,26 kr

Keilriemen/V-Belt 156 1.9 JTD 16V

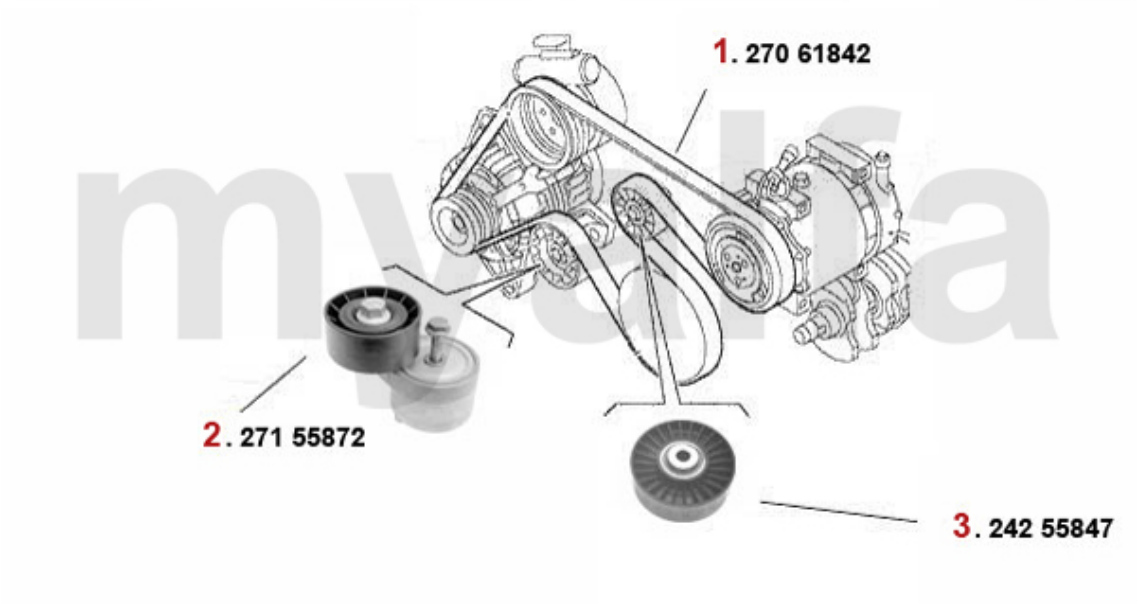

1	27061842	kilerem 6PK1842 145/6 1.8 TS med Klima,155 1.6/1.8 TS med Kli ma,Nuovo GT,Generat	241,01 kr
2	27155872	Spannarm kilerem 145/ 6/7, 156 1.9 JTD (81/85KW med/ uden Klima)	331,06 kr
3	24255847	lejerulle f. Keilrippenrieme n 145 /6,147,156 1.9 JTD med K lima	240,26 kr

Keilriemen/V-Belt 156 2.4 JTD 10V

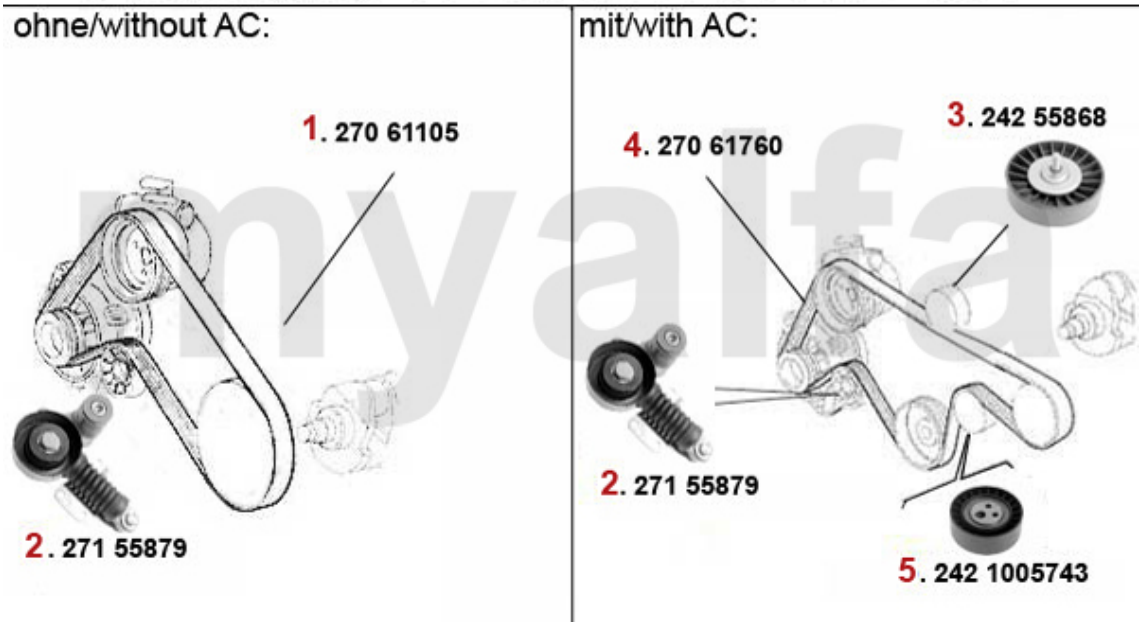

1	27061105	kilerem 6PK1105 156 2 .4JTD uden Klima,Generator/Ser vopumpe	204,22 kr
2	27155879	remspænder kilerem 156/ 166 2.4 JTD	1.356,92 kr
3	24255868	lejerulle kilerem 156/ 166 2.4 JTD (med Klima)	313,83 kr
4	27061760	kilerem 6PK1760 156 2 .4JTD Generator/Servopumpe/ Kl imakompressor	254,32 kr
5	24205743	lejerulle kilerem 156 2.4 JTD	421,76 kr

Keilriemen/V-Belt 156 2.4 JTD 20V

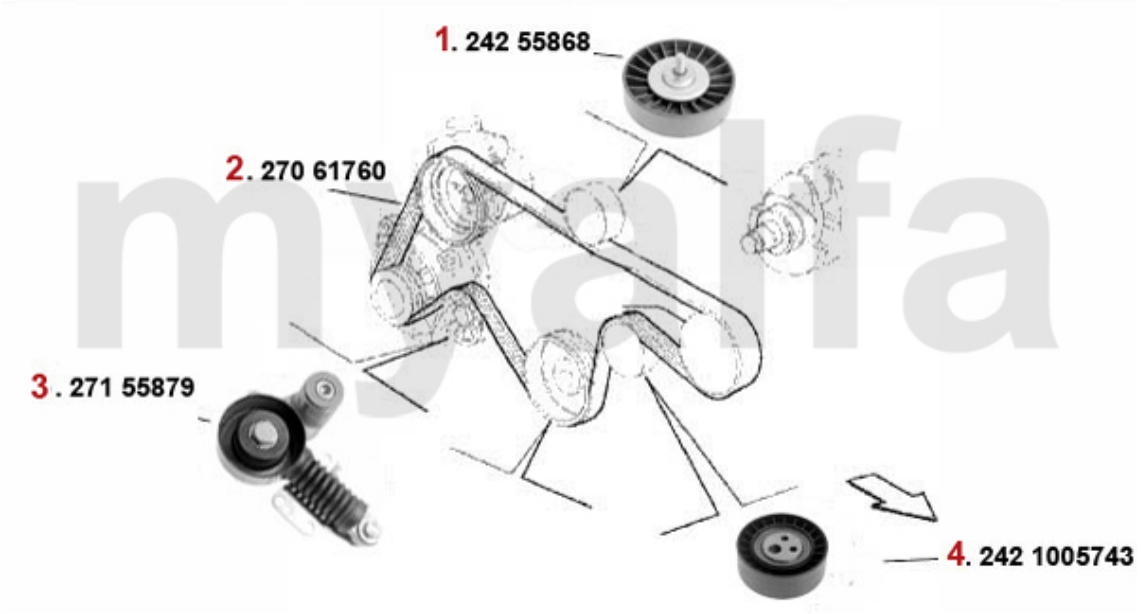

1	24255868	lejerulle kilerem 156/ 166 2.4 JTD (med Klima)	313,83 kr
2	27061760	kilerem 6PK1760 156 2 .4JTD Generator/Servopumpe/ Klimakompressor	254,32 kr
3	27155879	remspænder kilerem 156/ 166 2.4 JTD	1.356,92 kr
4	24205743	lejerulle kilerem 156 2.4 JTD	421,76 kr

Kraftstoffpumpe/Fuel Pump 156 TS

1	*2536505*	*brændstofpumpe 156 1.6 TS > #0084340*	*1.975,18 kr*
2	*2536501*	*brændstofpumpe 156 1.6 TS # 0 084340>/1.8/2.0 TS CF2/2.5 V6 24V*	*1.742,74 kr*
3	*2536510*	*brændstofpumpe 156/Nuovo GT 1 .6/1.8/2.0 TS/JTS CF3/2.5/3.2 V6 24V CF3*	*1.694,22 kr*

Kraftstoffpumpe/Fuel Pump 156 JTS

1	*2536510*	*brændstofpumpe 156/Nuovo GT 1 .6/1.8/2.0 TS/JTS CF3/2.5/3.2 V6 24V CF3*	*1.694,22 kr*

Kraftstoffpumpe/Fuel Pump 156 2.5 V6 24V/GTA

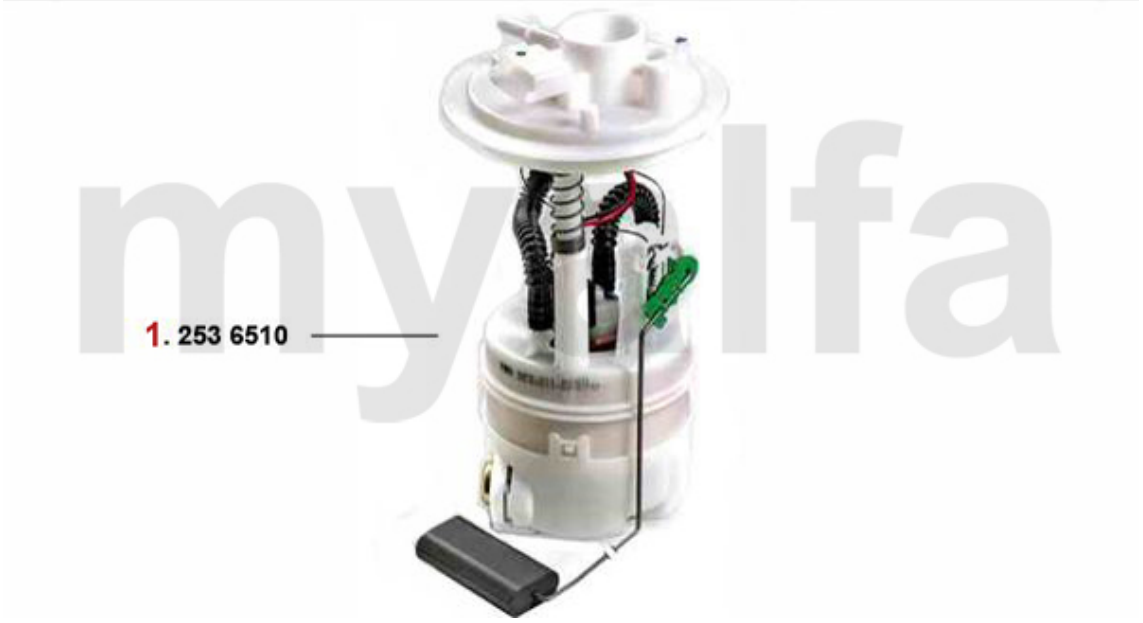

1	*2536510*	*brændstofpumpe 156/Nuovo GT 1 .6/1.8/2.0 TS/JTS CF3/2.5/3.2 V6 24V CF3*	*1.694,22 kr*

Kraftstoffpumpe/Fuel Pump 156 1.9 JTD 8V

1 . 253 6562
CF 2, >09.2000

2 . 253 6569
CF 3, 10.2000>

1	2536562	brændstofpumpe 156 1.9/2.4 JTD 8/10V årg. >09.2000	1.590,20 kr
2	2536569	brændstofpumpe 156 1.9/2.4 JT D 8/10V,16V/20V CF3 årg. 09.00>	1.726,35 kr

Kraftstoffpumpe/Fuel Pump 156 1.9 JTD 16V

1	*2536569*	*brændstofpumpe 156 1.9/2.4 JT D 8/10V,16V/20V CF3 årg. 09.00>*	*1.726,35 kr*

Kraftstoffpumpe/Fuel Pump 156 2.4 JTD 10V

1	*2536562*	*brændstofpumpe 156 1.9/2.4 JTD 8/10V årg. >09.2000*	*1.590,20 kr*
2	*2536569*	*brændstofpumpe 156 1.9/2.4 JT D 8/10V,16V/20V CF3 årg. 09.00>*	*1.726,35 kr*

Kraftstoffpumpe/Fuel Pump 156 2.4 JTD 20V

1	*2536569*	*brændstofpumpe 156 1.9/2.4 JT D 8/10V,16V/20V CF3 årg. 09.00>*	*1.726,35 kr*

Dichtungen Motor/Gaskets Engine 156 TS 16V

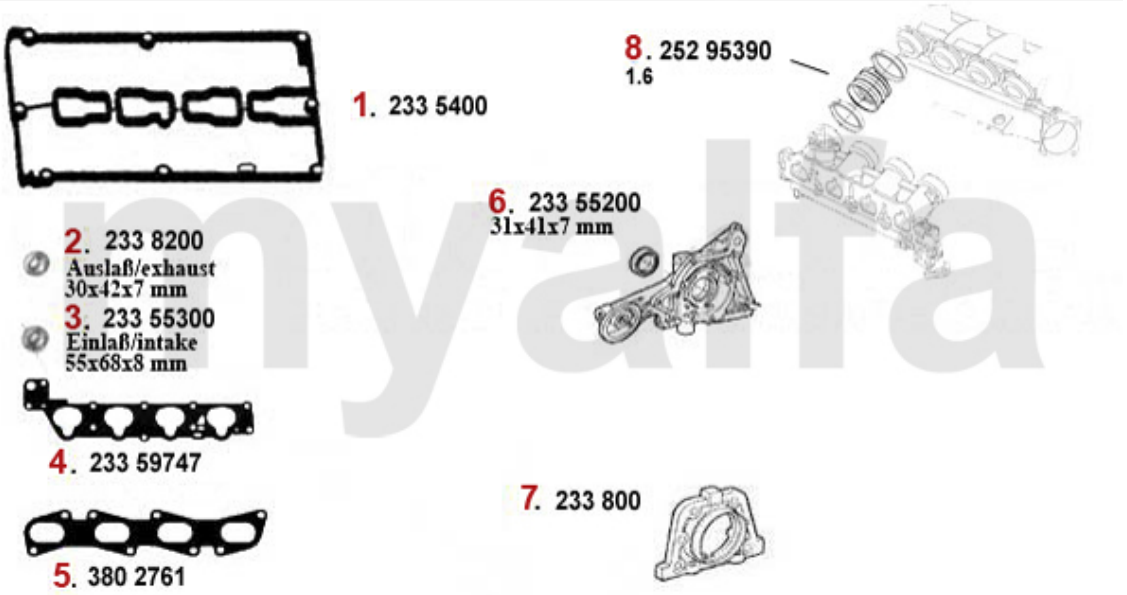

1	2335400	Ventildækselpakning 1-delt til Plastik-VD 145/6,156,gtv/s pider (916) årg. 04.98>	279,38 kr
2	2338200	Simmering knastaksel 145/6,15 5,156,gtv/ spider(916),166 div erse årg. 96-01	136,99 kr
3	23355300	Simmering knastaksel 145/6,15 5,156 1.6,1.7,1.8,2.0 16V TS	140,06 kr
4	23359747	indsuggmanifoldpakning 145/6,14 7,155 156,166,gtv/spider (916) ,Nuovo GT # 0165088> TS 16V	197,24 kr
5	3802761	udstødningsmanifoldpakning 145/6,147 ,155 ,156,166,gtv/spider (916) TS/JTS 16 V årg. 98>	191,74 kr
6	23355200	Simmering krumtap for (R iemensch.) 145/6,155,156,166,g tv&spider(916) 1.4,1.6,1.7ie/1	81,39 kr
7	233800	Simmering krumtap bag (Schwungsch eibe) 147 1.6 TS 16 V/1.9 JTD årg. 03 >,156 1.9/2.4	403,05 kr
8	25295390	indsuggummi 145/6,147,155,156, 166, gtv/spider (916),Nuovo GT TS 16V	124,42 kr

Kopfsatz/Head Set 156 TS 16V

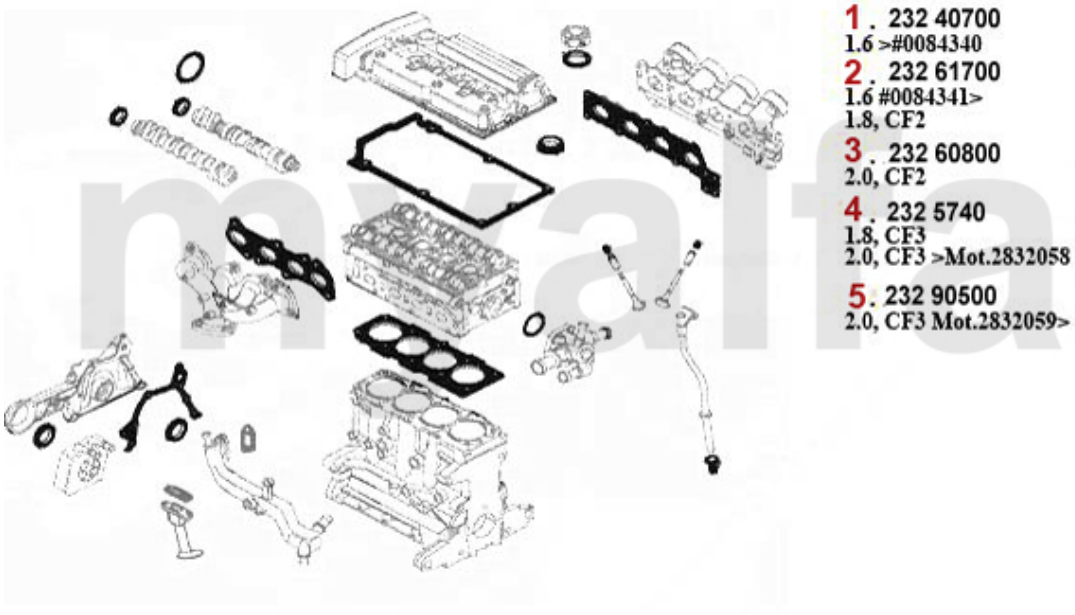

1	23240700	slibesæt 145/6,155,156,166 1.6-2.0 TS 16V årg. >98 Alu-Ventildæksel	1.009,48 kr
2	23261700	slibesæt 145/6,156,gtv/sp ider (916) 1.6 - 1.8 ie 16V TS årg. 97> kunststof-Ventildeck	1.036,11 kr
3	23260800	slibesæt 145/6,156,gtv/sp ider (916) 2.0 16V TS årg. 97-01 Kunstof-Ventildæksel	On request
4	2325740	slibesæt 147,156,Nuovo GT 1.8/ 2.0 TS CF3	1.839,03 kr
5	23290500	slibesæt 166 2.0 TS CF3 110 KW #2557365 >	1.155,03 kr

Motordichtsatz/Full Set 156 TS 16V

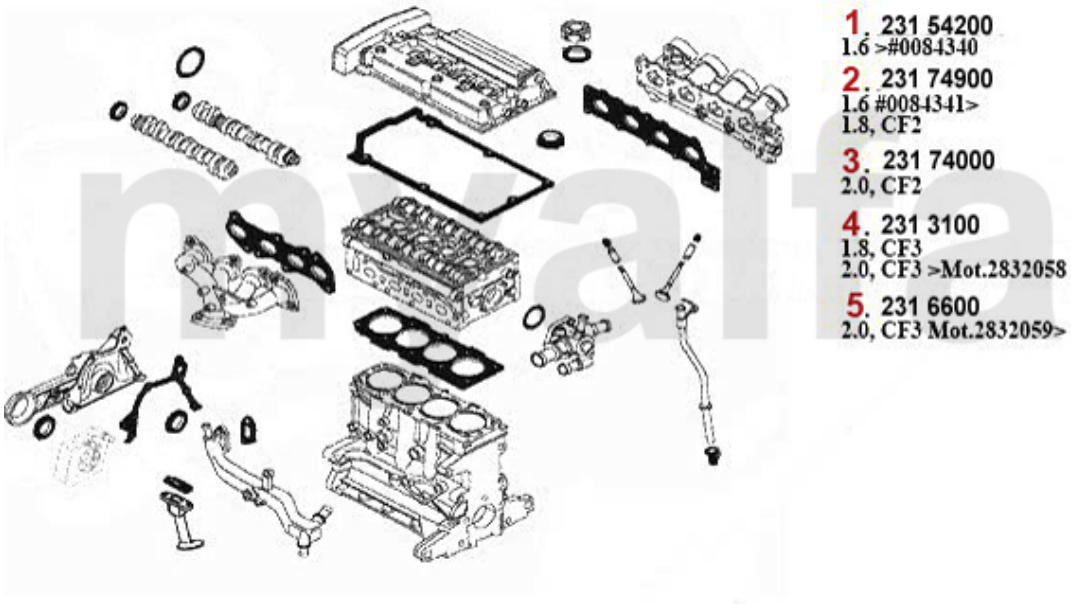

1	23154200	motorpakningssæt 145/6,155,156,1 66 1.6 - 2.0 TS 16V årg. >98 A lu-Ventildæksel	1.244,24 kr
2	23174900	motorpakningssæt 145/6,156,GTV/S pider(916) 1.6-1.8 16V TS årg. 97> Kunstof-Ventildæksel	1.244,24 kr
3	23174000	motorpakningssæt 145/6,156,gtv/s pider (916) 2.0 16V TS, årg. 97 > Kunstof-Ventildæksel	1.196,56 kr
4	2313100	motorpakningssæt 166 2.0 TS CF3 110KW > #2557364	1.870,32 kr
5	2316600	motorpakningssæt 166 2.0 TS CF3 110KW #2557365 >	1.277,12 kr

Kopfschraubensatz/Head Srew Set 156 TS 16V

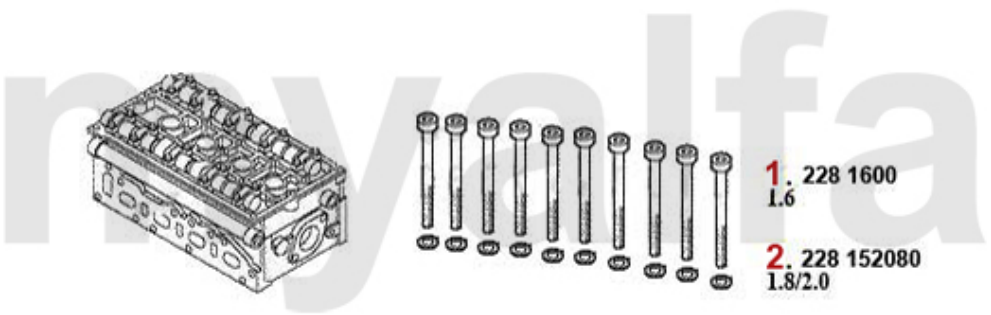

1	*2281600*	*topstykkebolte sæt 145/6,1.4/1. 6 TS 16V årg. 96-01,147 1.6 TS 16V 76/88 KW,156 1.6 TS 16V*	*426,51 kr*
2	*22852080*	*topstykkebolte sæt 145/6,147,15 5,156 166,gtv/spider(916),Nuov o GT TS 16V*	*539,94 kr*

Dichtungen Motor/Gaskets Engine 156 2.0 JTS

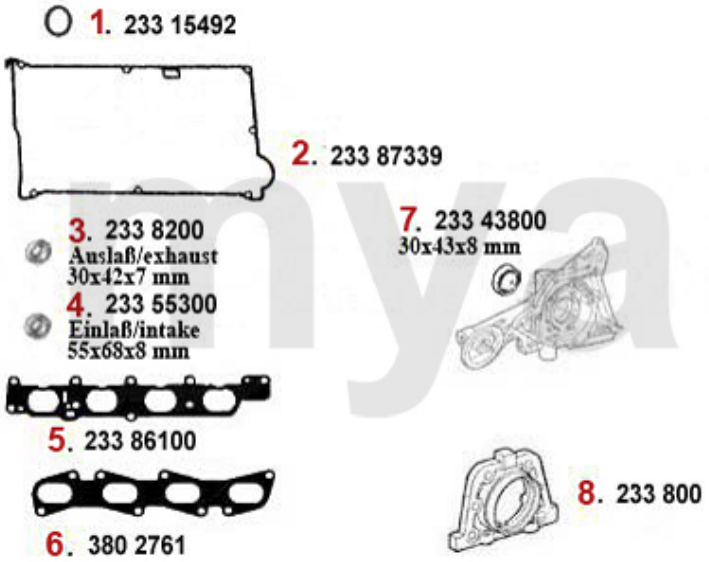

1	23315492	Kerzenschachtpakning TS 16V	35,20 kr
2	23387339	Ventildækselpakning 2.0 JTS 1 56,gtv/spider (916), Nuovo GT	418,69 kr
3	2338200	Simmering knastaksel 145/6,15 5,156,gtv/ spider(916),166 div erse årg. 96-01	136,99 kr
4	23355300	Simmering knastaksel 145/6,15 5,156 1.6,1.7,1.8,2.0 16V TS	140,06 kr
5	23386100	indsuggmanifoldpakning 156,gtv / spider (916), Nuovo GT 2.0 J TS	237,10 kr
6	3802761	udstødningsmanifoldpakning 145/6,147 ,155 ,156,166,gtv/spider (916) TS/JTS 16 V årg. 98>	191,74 kr
7	23343800	Simmering krumtap for (R iemensch.) 145/6 1.9 TD årg. 94 -99,147 2.0 TS 155 1.9 TD årg.	97,78 kr
8	233800	Simmering krumtap bag (Schwungsch eibe) 147 1.6 TS 16 V/1.9 JTD årg. 03 >,156 1.9/2.4	403,05 kr

Kopfdichtsatz/Head Set 156 2.0 JTS

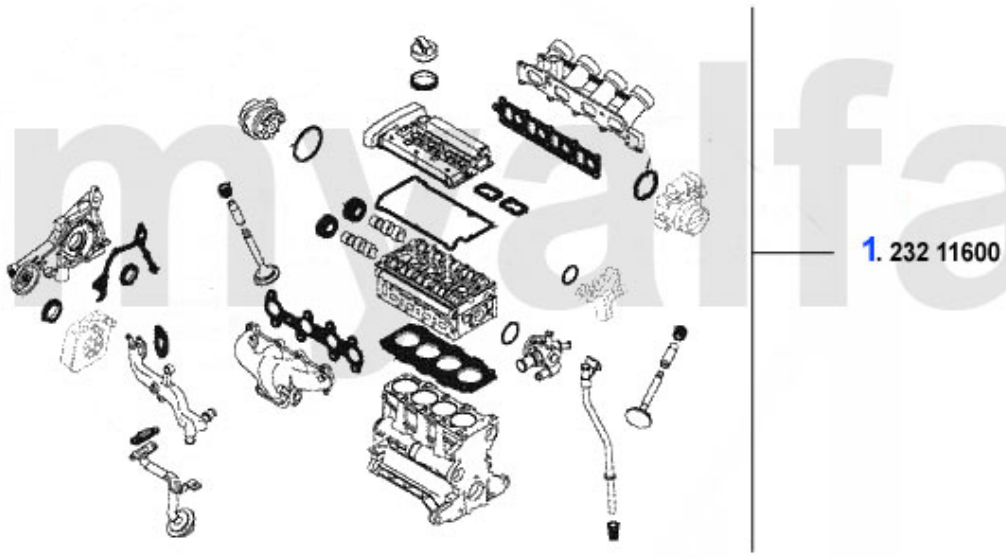

1	*23211600*	*slibesæt 156,gtv/spider (916) Nuovo GT 2.0 JTS*	*1.447,72 kr*

Dichtungen Motor/Gaskets Engine 156 V6 24V/GTA

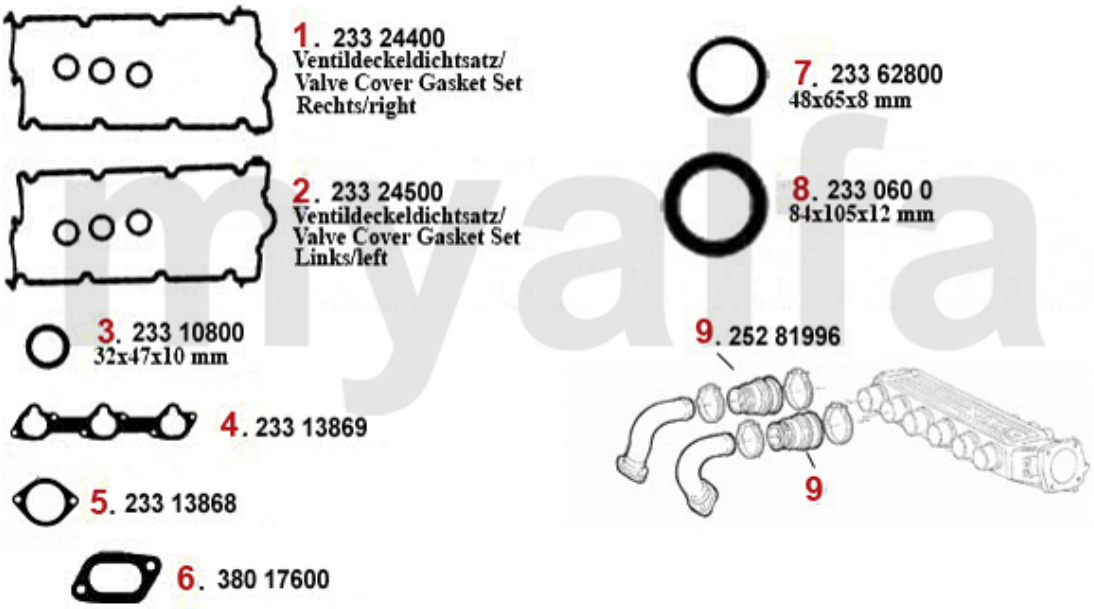

1	23324400	Ventildækselpakning højre 14 7, 156, 166, GTV/Spider (916), Nuovo GT V6 24V	356,86 kr
2	23324500	Ventildækselpakning venstre 147 ,156, 166,gtv/spider (916),Nuo vo GT V6 24 V	356,86 kr
3	23310800	Simmering knastaksel 156 2.5 V6 24V, 164/Super, 166 3.0 V6 24V	97,78 kr
4	23313869	indsugmanifoldpakning 147,156, 164/S uper,166,gtv/spider (916),Nuovo GT 6-cylinder 24V	55,97 kr
5	23313868	indsuggmanifoldpakning 147,156, 164/S uper,166,gtv/spider (916),Nuovo GT 6-cylinder	46,19 kr
6	38017600	udstødningsmanifoldpakning 156,164/S uper, 166,gtv/spider (916),Nuo vo GT V6 24V	77,48 kr
7	23362800	Simmering krumtap for (R iemensch.) 156,166 6-cylinder	129,16 kr
8	2330600	Simmering krumtap bag 84/105/12 Spider IE årg.1990-93 Originalkvalitet	273,14 kr
9	25281996	indsuggummi 156/166 2.5 V6 24V	On request

Kopfdichtsatz/Head Set 156 V6 24V/GTA

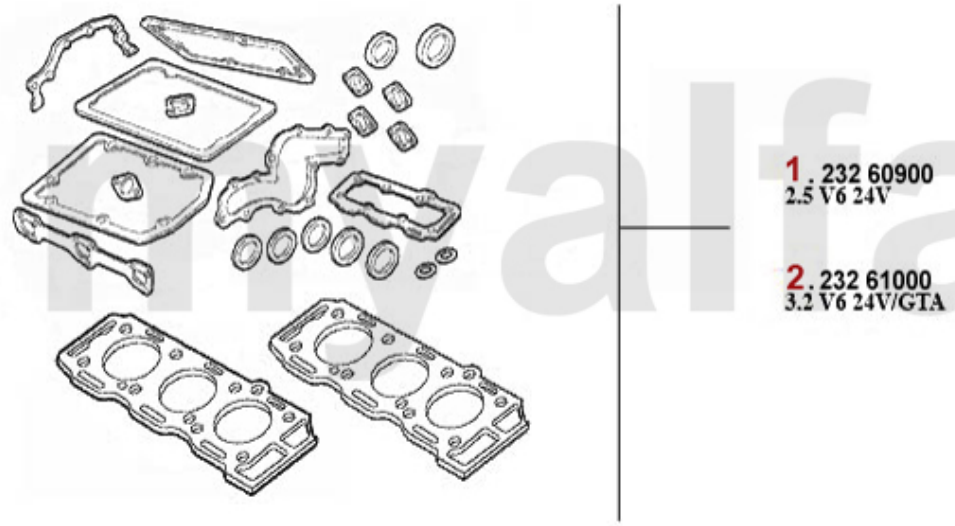

1	*23260900*	*slibesæt 156,166 2.5 V6 24V*	*1.760,81 kr*
2	*23261000*	*slibesæt 147,156,166,GTV/ Spider (916),Nuovo GT V6 24V/ GTA*	*2.269,46 kr*

Motordichtsatz/Full Set 156 V6 24V/GTA

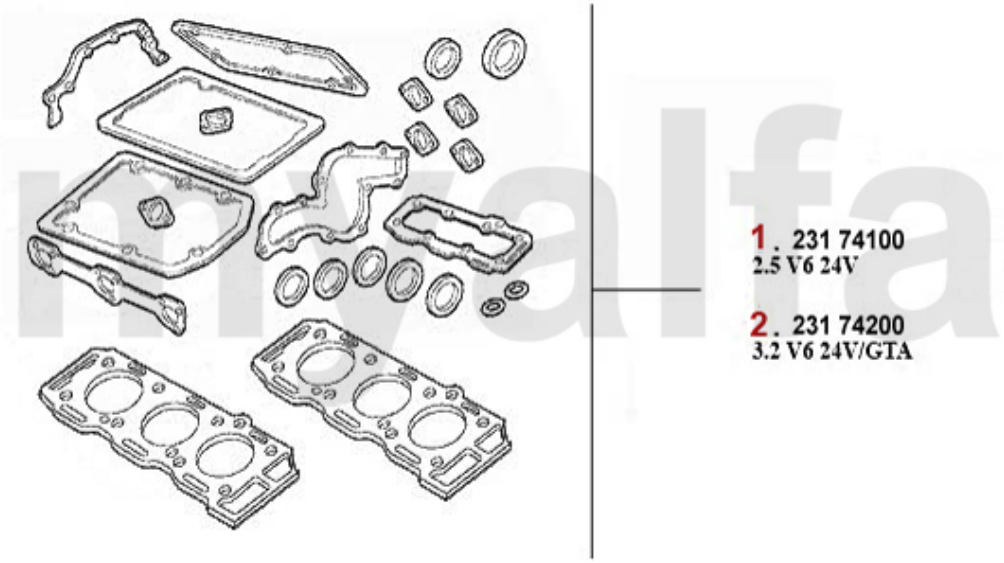

1	*23174100*	*motorpakningssæt 156,166 2.5 V6 24V*	*2.023,70 kr*
2	*23174200*	*motorpakningssæt 147,156,166,gtv /spid er (916),Nuovo GT V6 24V /GTA*	*3.357,16 kr*

Kopfschraubensatz/Head Screw Set 156 V6 24V/GTA

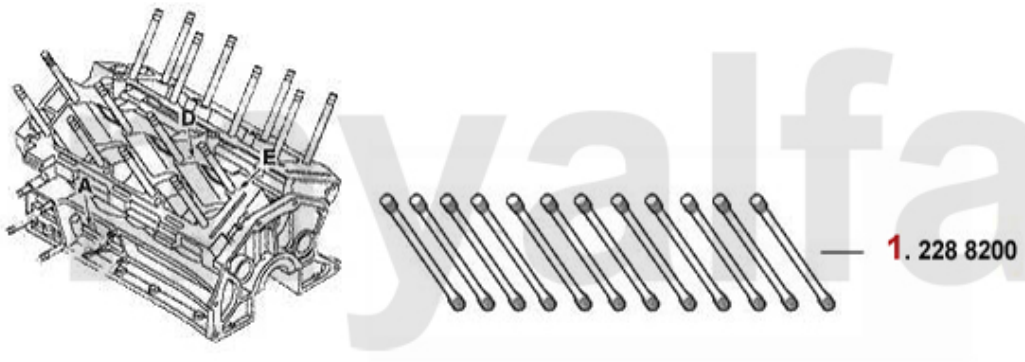

1	*2288200*	*topstykkebolte sæt 147,156,164, 166, gtv/spider (916),Nuovo GT V6 24V*	*916,35 kr*

Dichtungen Motor/Gaskets Engine 156 1.9 JTD

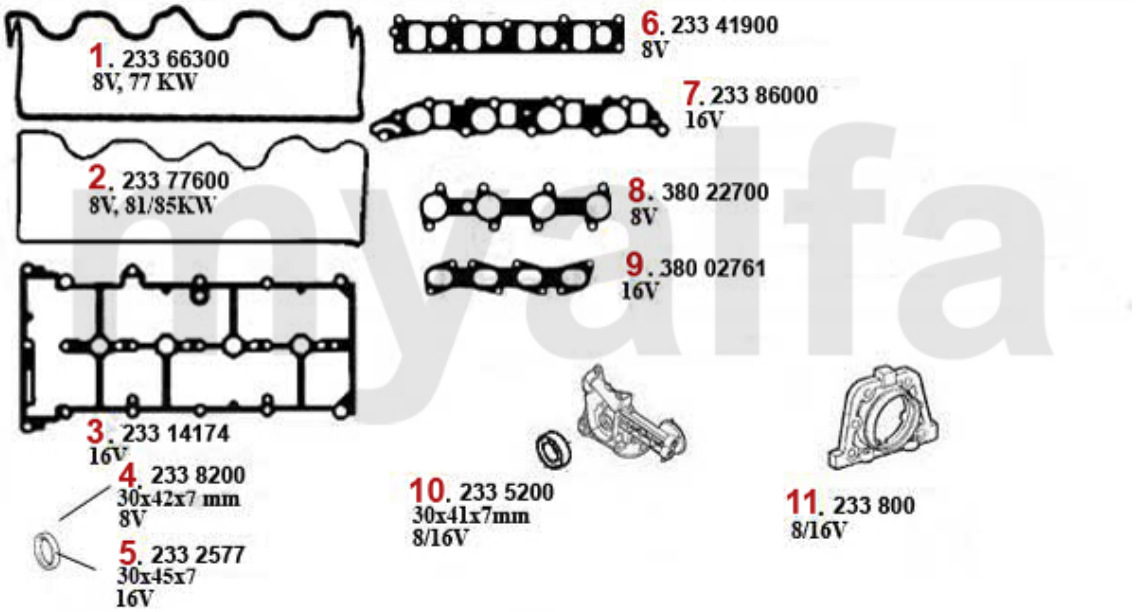

1	23366300	Ventildækselpakning 145/6,156 1.9 JTD CF2 årg. 97-01 74KW	87,63 kr
2	23377600	Ventildækselpakning 147,156 1.9 JT D 8V 81/85 KW	104,11 kr
3	23314174	Ventildækselpakning 147,156 Nuovo GT 1.9 JTD 16V	168,28 kr
4	2338200	Simmering knastaksel 145/6,15 5,156,gtv/ spider(916),166 div erse årg. 96-01	136,99 kr
5	2332577	Simmering knastaksel 147,156, 166,Nuovo GT 1.9/2.4 JTD 16V/2 0V	51,68 kr
6	23341901	indsuggmanifoldpakning 145/6 147,156 1.9 JTD	119,76 kr
7	23386000	indsuggmanifoldpakning 147,156 Nuovo GT 1.9 JTD 16V	111,10 kr
8	38022700	udstødningsmanifoldpakning 145/6 147,156 1.9 JTD	128,33 kr
9	3802761	udstødningsmanifoldpakning 145/6,147 ,155 ,156,166,gtv/spider (916) TS/JTS 16 V årg. 98>	191,74 kr
10	23355200	Simmering krumtap for (R iemensch.) 145/6,155,156,166,g tv&spider(916) 1.4,1.6,1.7ie/1	81,39 kr
11	233800	Simmering krumtap bag (Schwungsch eibe) 147 1.6 TS 16 V/1.9 JTD årg. 03 >,156 1.9/2.4	403,05 kr

Kopfdichtung/Head Gasket 156 1.9 JTD

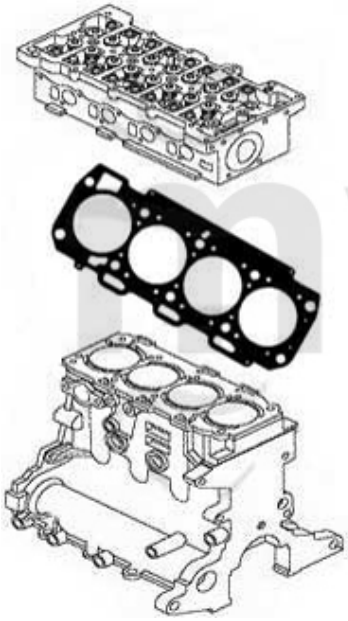

Achtung/Attention:

Beim Bestellen der Kopfdichtung bitte auf die entsprechende Markierung achten!
Before you order the headgasket, please note the marking!

myalfa

1. 233 20100
8V, 77KW
1,60 mm

2. 233 20110
8V, 77KW
1,70 mm

3. 233 20120
8V, 77KW
1,80 mm

4. 233 23900
8V, 81/85KW
0,82 mm

5. 233 23910
8V, 81/85KW
0,92 mm

6. 233 23920
8V, 81/85KW
1,02 mm

7. 233 52500
16V - 0,82 mm

8. 233 52510
16V - 0,92 mm

9. 233 52520
16V - 1,02 mm

1	23320100	toppakning 145/6,156 1.9 JTD årg. 97-01 1.60 mm 0 kerbe	710,54 kr
2	23320110	toppakning 145/6,156 1.9 JTD årg. 97-01 Dicke: 1.70 mm 1 Kerbe	410,03 kr
3	23320120	toppakning 145/6,156 1.9 JTD årg. 97-01 dicke: 1.80 mm 2 Ke rben	410,03 kr
4	23323900	toppakning 147,156 1.9 JTD 8 V 81/ 85KW ACHTUNG: auf Markie rung achten 0 Kerben	313,83 kr
5	23323910	toppakning 147,156 1.9 JTD 8 V 81/ 85KW ACHTUNG: auf Markie rung achten 1 Kerbe	469,54 kr
6	23323920	toppakning 147,156 1.9 JTD 8 V 81/ 85KW ACHTUNG: auf Markie rung achten 2 Kerben	353,69 kr
7	23352500	toppakning 147,156,Nuovo GT 1.9 JTD 16V ACHTUNG: auf Marki erung achten 0Kerben	539,94 kr
8	23352510	toppakning 147,156,Nuovo GT 1.9 JTD 16V ACHTUNG: auf Marki erung achten 1Kerbe	476,61 kr
9	23352520	toppakning 147,156,Nuovo GT 1.9 JTD 16V ACHTUNG: auf Marki erung achten 2Kerben	502,41 kr

Kopfdichtsatz/Head Set 156 1.9 JTD

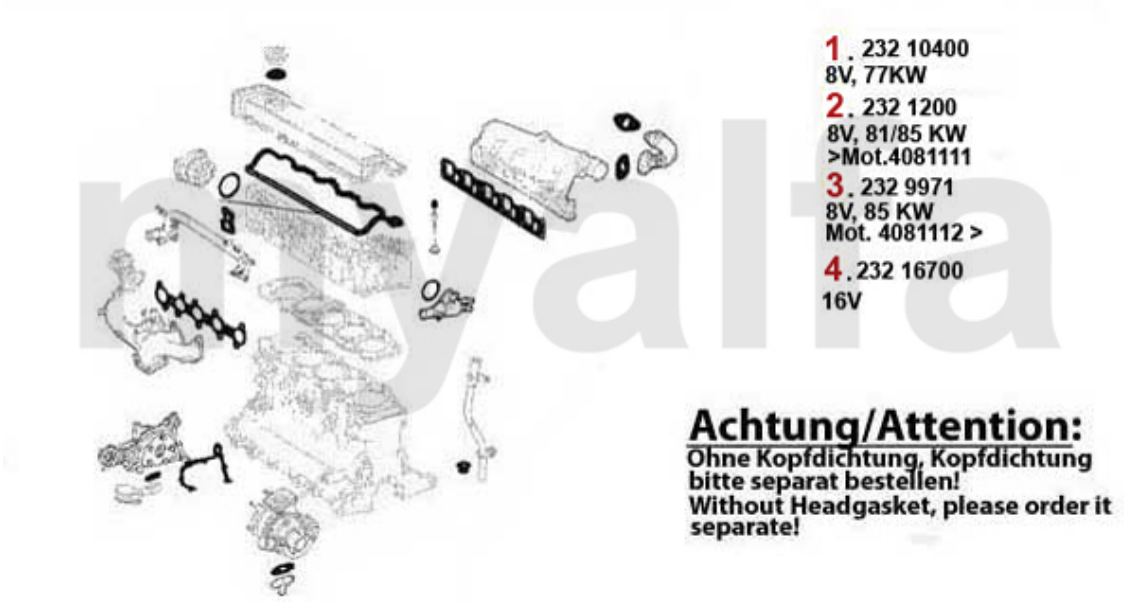

1	23210400	slibesæt 145/6,156 1.9 JT D årg. 97-01 uden toppakning	474,19 kr
2	2321200	slibesæt (uden toppk) 147,15 6 1,9 JTD 8V 81/85 KW >Mot.# 4 081111	554,09 kr
3	2329971	slibesæt (uden toppk) 147,15 6 1.9 JTD 8V 81/85KW Mot.# 408 1111>	461,71 kr
4	23216700	slibesæt (uden toppk) 147 156,Nu ovo GT 1.9 JTD 16V	962,54 kr

Kopfschraubensatz/Head Srew Set 156 1.9 JTD

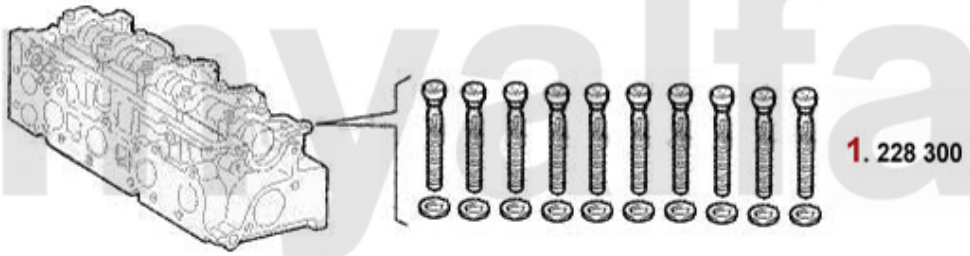

1	*228300*	*topstykkebolte sæt 145/6,147 156 1.9 JTD 8V 74/85KW*	*383,49 kr*

Dichtungen Motor/Gaskets Engine 156 2.4 JTD

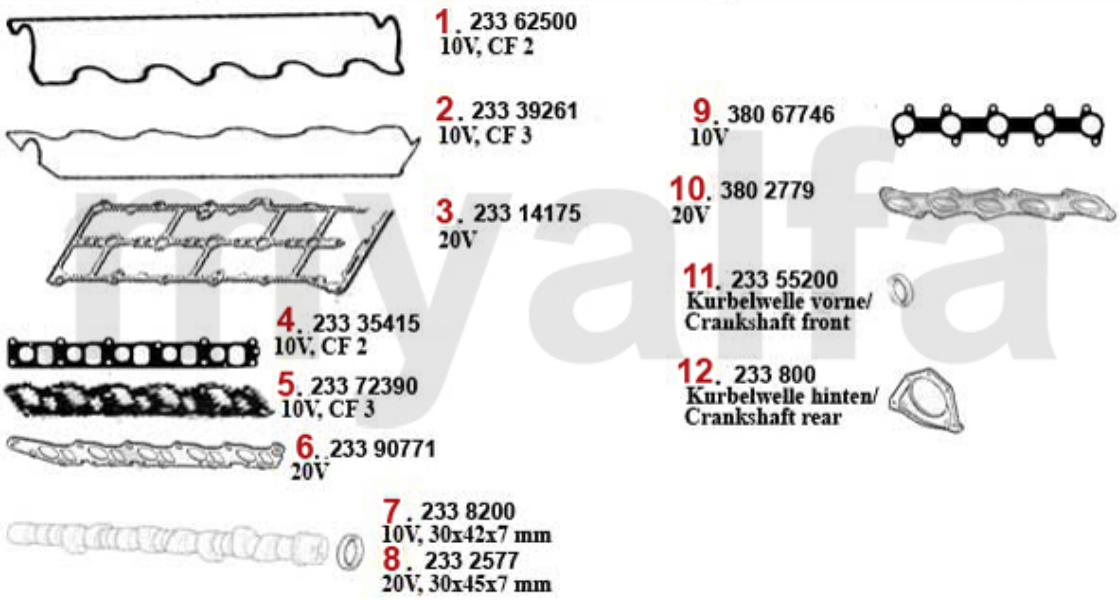

1	23362500	Ventildækselpakning 156,166 2.4 JTD CF 2 årg. 09.97-10.00	111,94 kr
2	23339261	Ventildækselpakning 156,166 2,4 JTD 10V CF 3	132,24 kr
3	23314175	Ventildækselpakning 156,166 2.4 JTD 20V	191,74 kr
4	23335415	indsuggmanifoldpakning 156,166 2.4 JTD CF 2 10V	140,06 kr
5	23372390	indsuggmanifoldpakning 156,166 2.4 JTD CF 3 10V	183,92 kr
6	23390771	indsuggmanifoldpakning 156,166 2.4 JTD 20V	158,03 kr
7	2338200	Simmering knastaksel 145/6,15 5,156,gtv/ spider(916),166 div erse årg. 96-01	136,99 kr
8	2332577	Simmering knastaksel 147,156, 166,Nuovo GT 1.9/2.4 JTD 16V/2 0V	51,68 kr
9	38067746	udstødningsmanifoldpakning 156,166 2.4 JTD CF 2/3 10V	147,14 kr
10	3802779	udstødningsmanifoldpakning 156,166 2.4 JTD CF 3 20V	304,43 kr
11	23355200	Simmering krumtap for (R iemensch.) 145/6,155,156,166,g tv&spider(916) 1.4,1.6,1.7ie/1	81,39 kr
12	233800	Simmering krumtap bag (Schwungsch eibe) 147 1.6 TS 16 V/1.9 JTD årg. 03 >,156 1.9/2.4	403,05 kr

Kopfdichtung/Headgasket 156 2.4 JTD

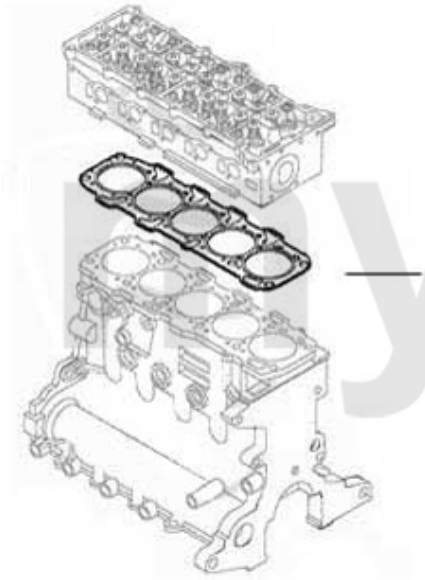

Achtung/Attention:

Beim Bestellen der Kopfdichtung bitte auf die entsprechende Markierung achten!
Before you order the headgasket, please note the marking!

1. 233 20200
10V, CF2, 1.60 mm

2. 233 20410
10V, CF2, 1.70 mm

3. 233 20220
10V, CF2, 1.80 mm

4. 233 37200
10V, CF3, 0,82 mm

5. 233 37210
10V, CF3, 0,92 mm

6. 233 37220
10V, CF3, 1,02 mm

7. 233 90353
20V, 0,82 mm

8. 233 90354
20V, 0,92 mm

9. 233 90355
20V, 1,02 mm

1	23320200	toppakning 156,166 2.4 JTD B j. 97-00 Dicke: 1.60 mm 0 Kerb en	489,09 kr
2	23320210	toppakning 156,166 2.4 JTD B j. 97-00 Dicke: 1.70 mm 1 Kerb e	489,09 kr
3	23320220	toppakning 156,166 2.4 JTD B j. 97-00 Dicke: 1.80 mm 2 Kerb en	489,09 kr
4	23337200	toppakning 156,166 2.4 JTD C F3 103/110 KW ACHTUNG: auf Mar kierung achten 0 Kerbe	554,09 kr
5	23337210	toppakning 156,166 2.4 JTD C F3 103/110 KW ACHTUNG: auf Mar kierung achten 1 Kerbe	554,09 kr
6	23337220	toppakning 156,166 2.4 JTD C F3 103/110 KW ACHTUNG: auf Mar kierung achten 2 Kerben	605,31 kr
7	23390353	toppakning 156,166 2.4 JTD 1 29 KW ACHTUNG: auf Markierung achten 0 Kerben	442,16 kr
8	23390354	toppakning 156,166 2.4 JTD 1 29 KW ACHTUNG: auf Markierung achten 1 Kerbe	672,18 kr
9	23390355	toppakning 156,166 2.4 JTD 1 29 KW ACHTUNG: auf Markierung achten 2 Kerben	442,16 kr

Kopfdichtsatz/Head Set 156 2.4 JTD

1	*23210500*	*slibesæt 156,166 2.4 JTD årg. 97-01 uden toppakning*	*594,79 kr*
2	*23214300*	*slibesæt (uden toppk) 156 166 2.4 JTD CF3 103/110 KW*	*934,79 kr*
3	*23234259*	*slibesæt (uden toppk) 156 166 2.4 JTD CF3 129KW*	*860,85 kr*

Kopfschraubensatz/Head Scew Set 156 2.4 JTD

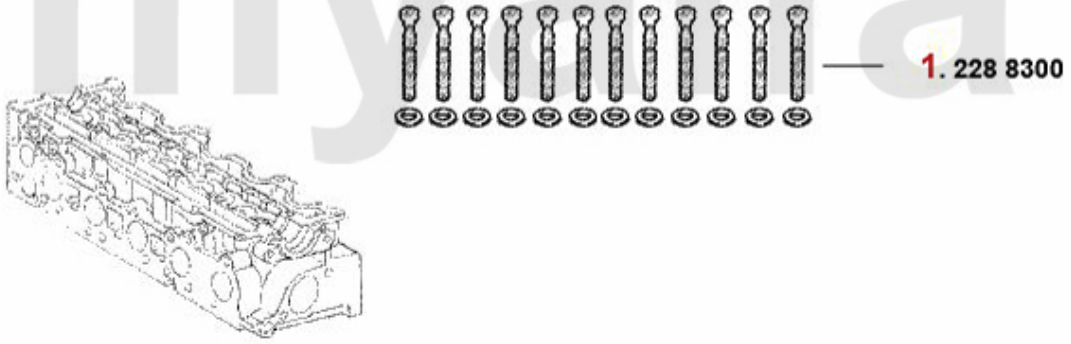

1	*2288300*	*topstykkebolte sæt 156,166 2.4 JTD*	*474,19 kr*

0 ***2333490*** ***XXL Universal Material Set Dichtungen Reinz*** ***273,88 kr***

Kühler/Radiator 156 TS

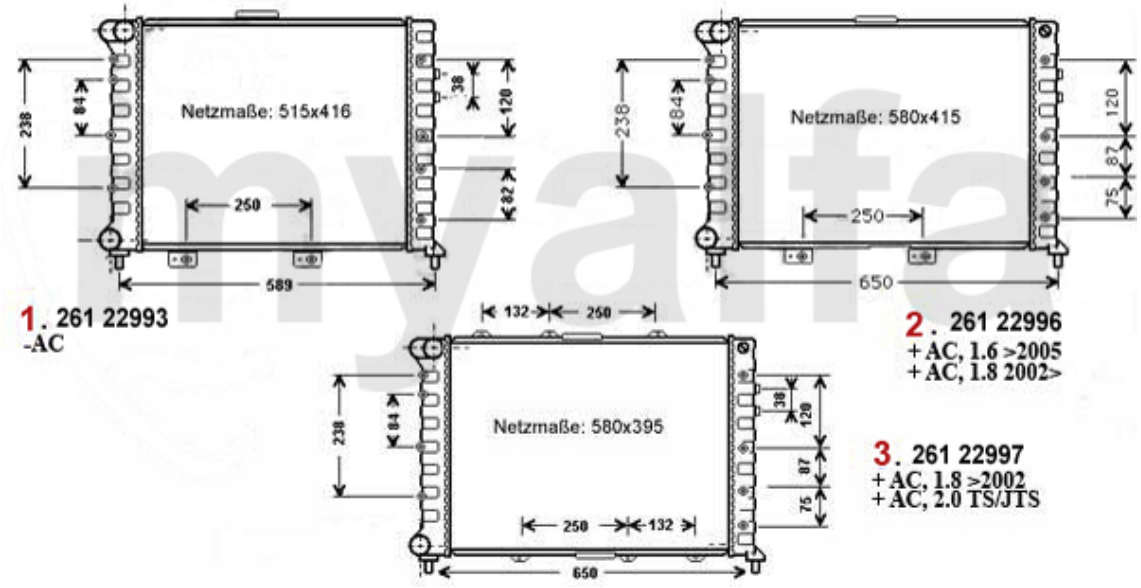

1	*26122993*	*køler 156 1.6/1.8/2.0 16V TS uden Klima årg. >10.00*	*2.026,87 kr*
2	*26122996*	*køler 156 1.6/1.8/2.0 16V TS med Klima*	*1.400,79 kr*
3	*26122997*	*køler 156 TS 16V/2.5 V6 med Klima*	*2.652,85 kr*

Thermostat 156 TS

1	*26350688*	*termostat 145/6,147,156,gtv(9 16), 1.6/1.8/2.0 ie TS årg. 98> ,husthermostat*	*528,21 kr*

Wasserpumpe/Waterpump 156 TS

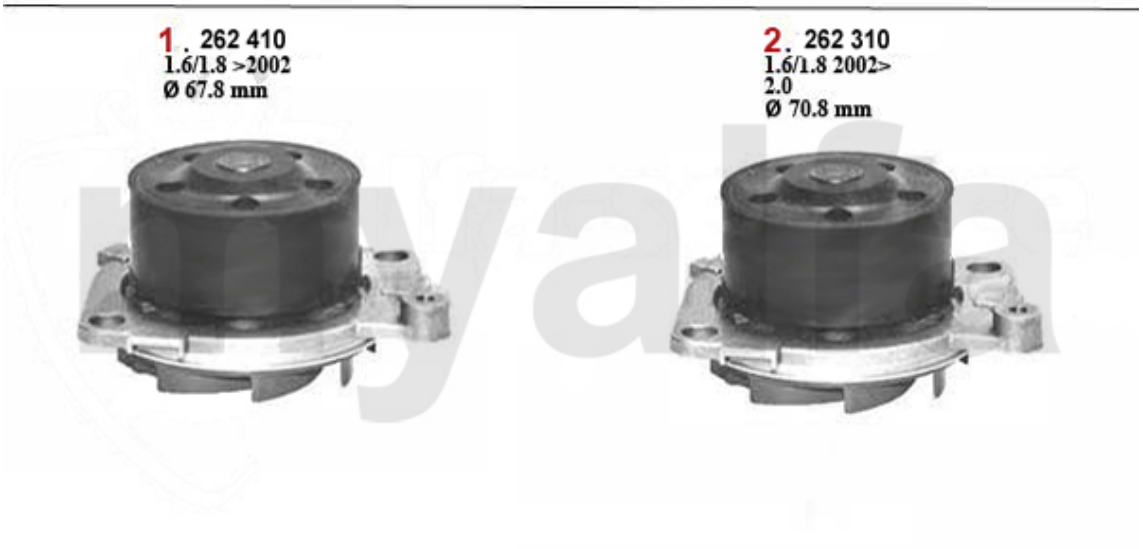

1	*262410*	*vandpumpe 145/6 1.6 ie 16V T S,155 /6 1.6/1.8 ie 16V TS,Nuo vo GT 1.8 TS*	*539,94 kr*
2	*262310*	*vandpumpe 145/6 1.4/1.6/1.8/ 2.0/ IE 16V TS,147 1.6/2.0 ie 16V TS, 155,156 1.6/2.0 16V TS*	*583,80 kr*

Kühler/Radiator 156 JTS

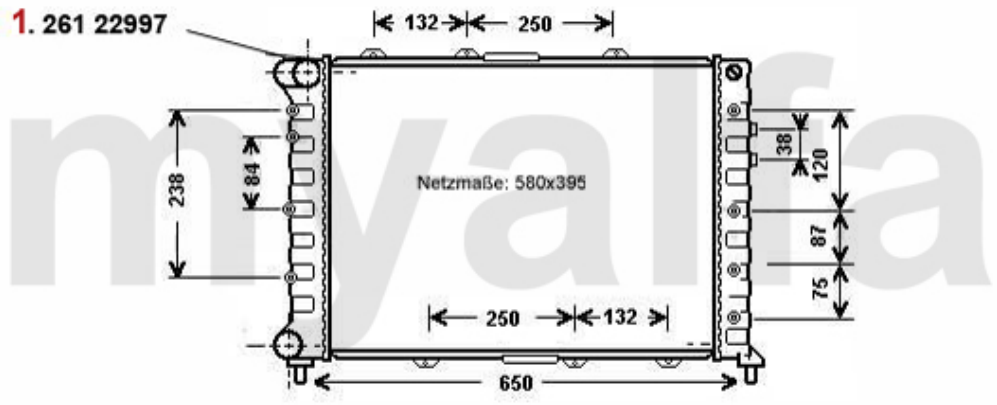

1 ***26122997*** ***køler 156 TS 16V/2.5 V6 med Klima*** ***2.652,85 kr***

Thermostat 156 JTS

1	*26376067*	*termostat 156,gtv/spider (916), Nuovo GT 2.0 JTS*	*442,16 kr*

Wasserpumpe/Waterpump 156 JTS

1	*262310*	*vandpumpe 145/6 1.4/1.6/1.8/ 2.0/ IE 16V TS,147 1.6/2.0 ie 16V TS, 155,156 1.6/2.0 16V TS*	*583,80 kr*

Kühler/Radiator 156 V6 24V/GTA

1. 261 22997
2.5 V6 24V

2. 261 90406
3.2 V6 24V/GTA

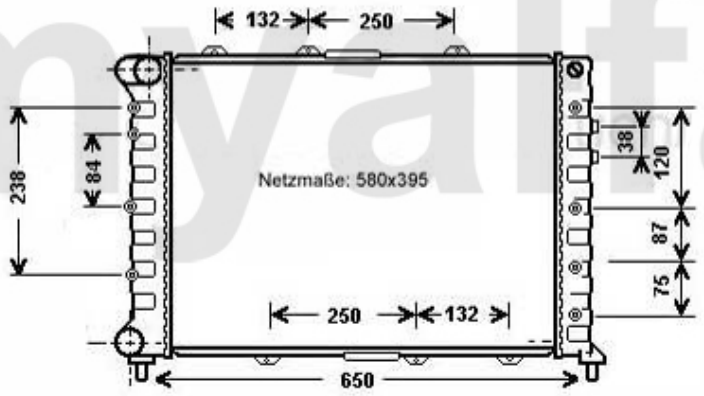

1	*26122997*	*køler 156 TS 16V/2.5 V6 med Klima*	*2.652,85 kr*
2	*26190406*	*køler 147/156 3.2 V6 24V/GTA*	*2.973,76 kr*

Thermostat 156 V6 24V/GTA

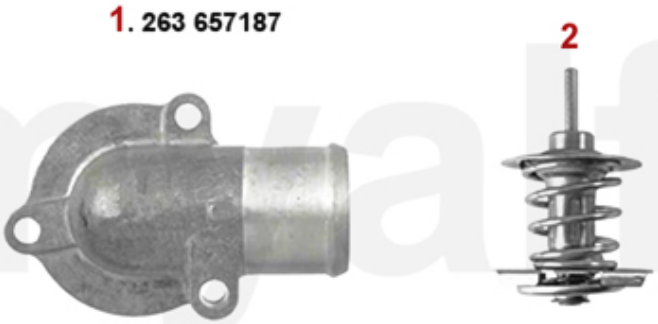

1	*26357187*	*termostat 155,156,166,gtv,spi der(9 16) 6-cylinder,husth ermostat*	*461,71 kr*
2	*26314637*	*Termostat GTV/Spider (916) 2.0 V6 Turbo*	*234,02 kr*

Wasserpumpe/Waterpump 156 V6 24V/GTA

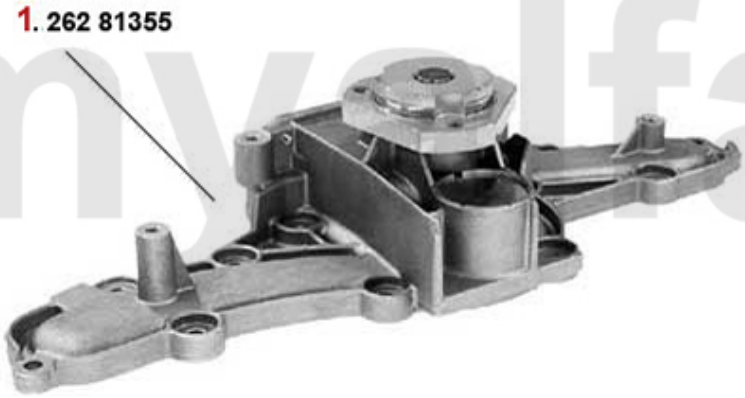

1	*26281355*	*vandpumpe 147 3.2 GTA,156 2. 5 V6 24V,166 V6 24V/2.0 V6 Tur bo,gtv/spi der 3.0 V6 24V/3.2*	*1.236,42 kr*

Kühler/Radiator 156 1.9 JTD 8V

1. 261 22998

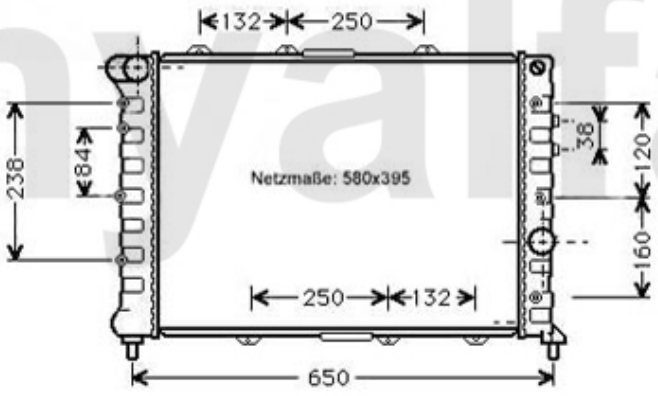

1	*26122998*	*køler 156 1.9/2.4 JTD*	*2.080,04 kr*

Thermostat 156 1.9 JTD 8V

1	26348988	termostat 156 1.9 JTD hustherm ostat	462,46 kr
2	26355188	termostat 145/6,156,1.9 JTD hustermostat	958,63 kr
3	26382688	termostat 156,166 1.9/2.4 JTD CF3	812,33 kr

Wasserpumpe/Waterpump 156 1.9 JTD 8V

1	*26215970*	*vandpumpe 145/6,147,156,166 1.9/2 .4 JTD*	*474,19 kr*

Kühler/Radiator 156 1.9 JTD 16V

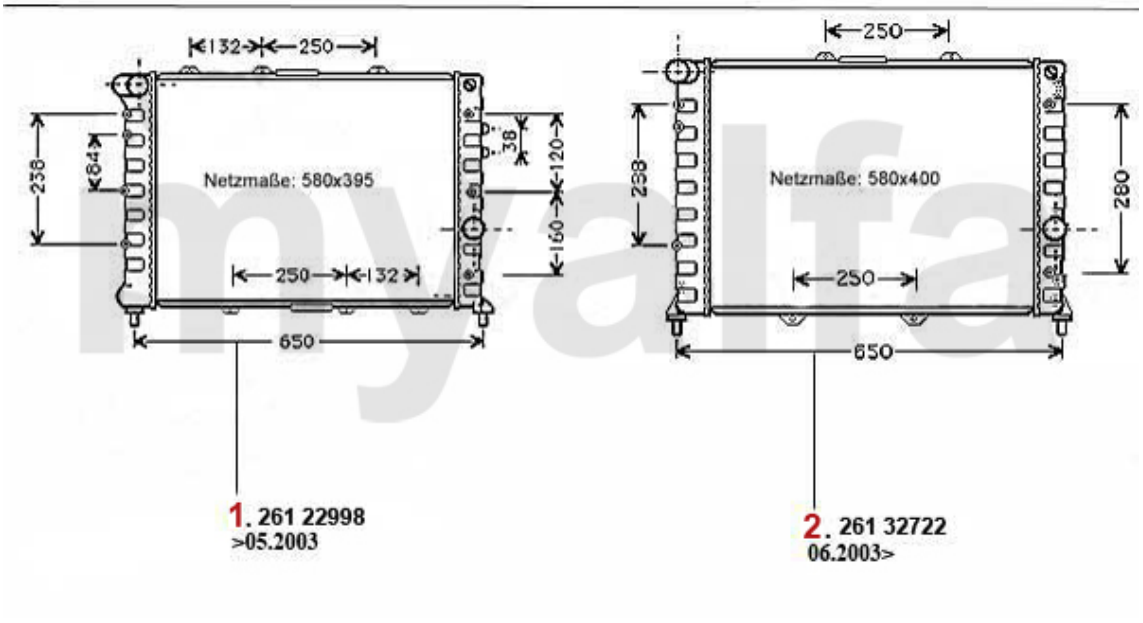

1	*26122998*	*køler 156 1.9/2.4 JTD*	*2.080,04 kr*
2	*26132722*	*køler 156 1.9 16V/2.4 10 /20V JTD årg. 01> fra # 281384*	*2.695,97 kr*

Thermostat 156 1.9 JTD 16V

1	*26388288*	*termostat 156,166 1.9/2.4 JTD 10/ 20V*	*931,25 kr*

Wasserpumpe/Waterpump 156 1.9 JTD 16V

1	*2624051*	*vandpumpe 147,156,159,166,No uvo GT 1.9 JTD 16V, 2.4 JTD 20 V*	*608,85 kr*

Kühler/Radiator 156 2.4 JTD 10V

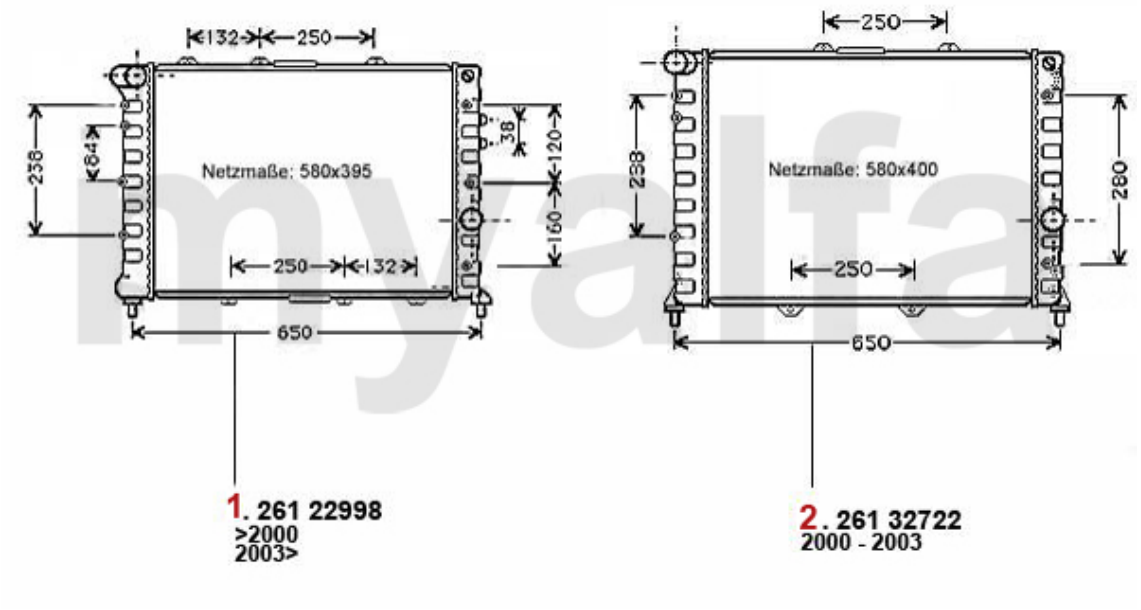

1	*26122998*	*køler 156 1.9/2.4 JTD*	*2.080,04 kr*
2	*26132722*	*køler 156 1.9 16V/2.4 10 /20V JTD årg. 01> fra # 281384*	*2.695,97 kr*

Thermostat 156 2.4 JTD 10V

1	26348988	termostat 156 1.9 JTD hustherm ostat	462,46 kr
2	26355188	termostat 145/6,156,1.9 JTD hustermostat	958,63 kr
3	26382588	termostat 156 2.4 JTD 10V 110KW	880,40 kr

Wasserpumpe/Waterpump 156 2.4 JTD 10V

1	*26215970*	*vandpumpe 145/6,147,156,166 1.9/2 .4 JTD*	*474,19 kr*

Kühler/Radiator 156 2.4 JTD 20V

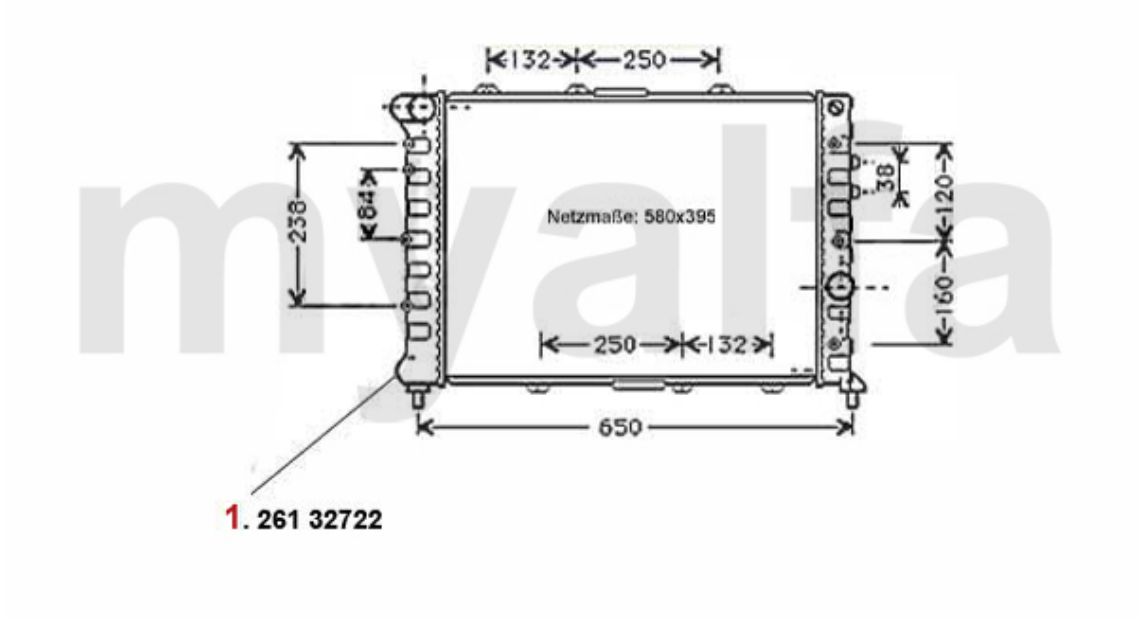

1 ***26132722*** ***køler 156 1.9 16V/2.4 10 /20V JTD årg. 01> fra # 281384*** ***2.695,97 kr***

Thermostat 156 2.4 JTD 20V

1	*26388288*	*termostat 156,166 1.9/2.4 JTD 10/ 20V*	*931,25 kr*

Wasserpumpe/Waterpump 156 2.4 JTD 20V

1	*2624051*	*vandpumpe 147,156,159,166,No uvo GT 1.9 JTD 16V, 2.4 JTD 20 V*	*608,85 kr*

Motorlager/Enginemount 156 TS 16V

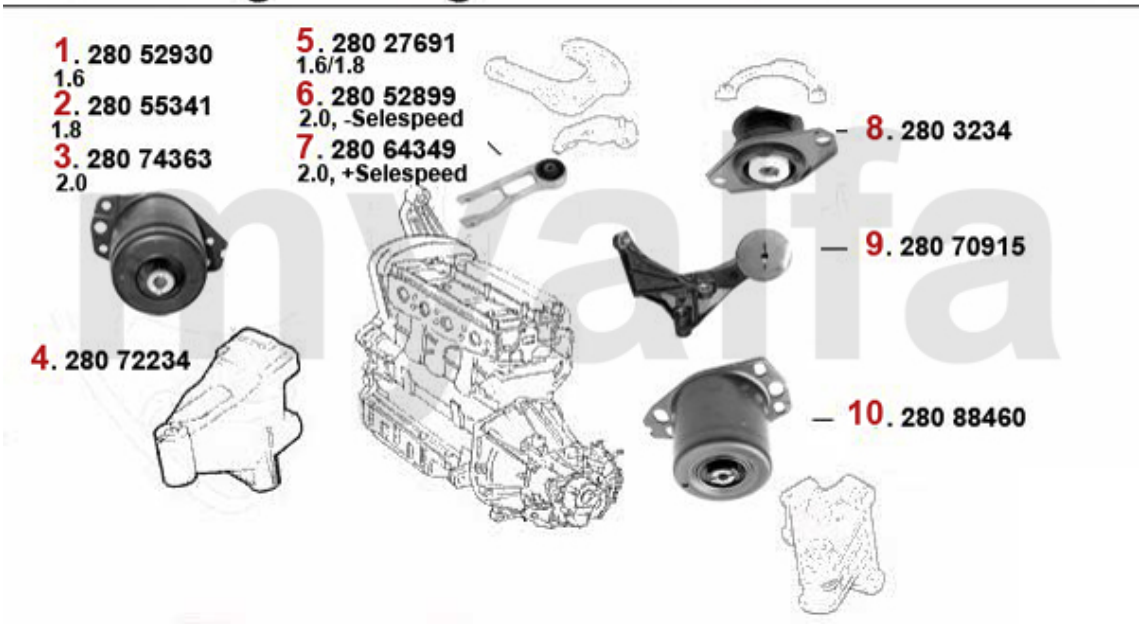

2	28055341	motorophæng VF 156,gtv/spider (916) 1.8 TS 16V	2.965,94 kr
3	28074363	motorophæng VF 147,156/SW Nuovo GT 2.0 TS/JTS	On request
4	28072234	motorophæng for 156 årg. 02>, gtv/spider (916) årg. 98>, Nuov o GT TS 16V	563,41 kr
5	28027691	motorophæng HB 145/6,156,gt v/ spider (916),Nuovo GT TS 16 V	280,96 kr
6	28052899	motorophæng 145/6 2.0 TS 16 V,147 alle,156 2.0 TS/JTS,gtv/ spider (916) årg. 98>,Nuovo GT	309,08 kr
7	28064349	motorophæng 147,156,Nuovo GT 2.0 TS/JTS Selespeed	On request
8	2803234	motorophæng HF 145/6,147,155,15 6, gtv/spider (916) 1.8/2.0 TS	622,17 kr
9	28070915	lejeschild HB 145/6,147,155,1 56, 166,gtv/spider (916),Nuovo GT 4-cylinder	2.496,40 kr
10	28088460	motorophæng 145/6,147(74KW) 155,156, gtv/spider (916)	1.557,33 kr

Motorlager/Enginemount 156 JTS

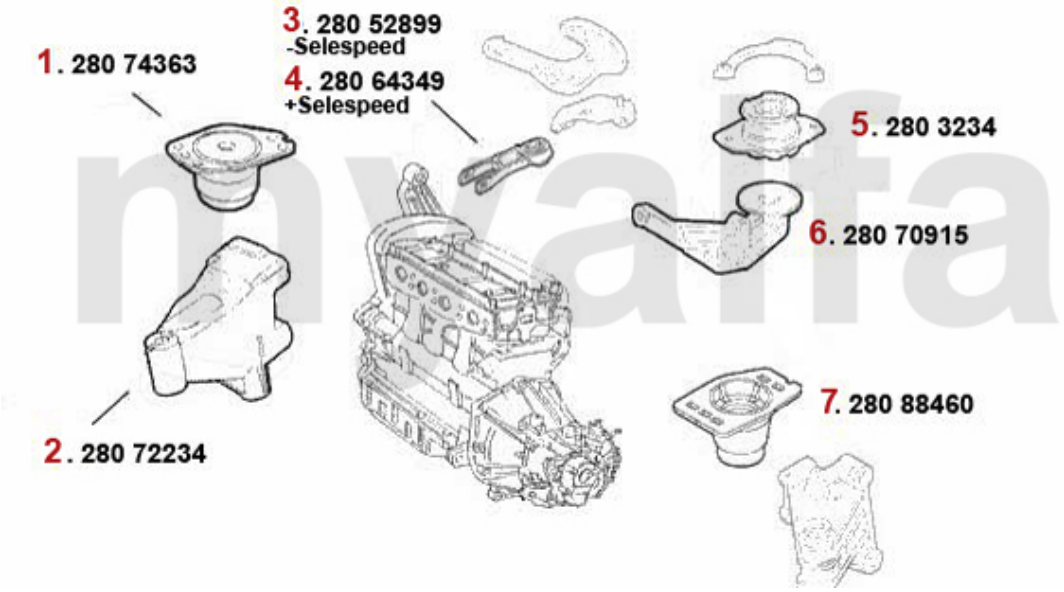

1	28074363	motorophæng VF 147,156/SW Nuovo GT 2.0 TS/JTS	On request
2	28072234	motorophæng for 156 årg. 02>, gtv/spider (916) årg. 98>, Nuov o GT TS 16V	563,41 kr
3	28052899	motorophæng 145/6 2.0 TS 16 V,147 alle,156 2.0 TS/JTS,gtv/ spider (916) årg. 98>,Nuovo GT	309,08 kr
4	28064349	motorophæng 147,156,Nuovo GT 2.0 TS/JTS Selespeed	On request
5	2803234	motorophæng HF 145/6,147,155,15 6, gtv/spider (916) 1.8/2.0 TS	622,17 kr
6	28070915	lejeschild HB 145/6,147,155,1 56, 166,gtv/spider (916),Nuovo GT 4-cylinder	2.496,40 kr
7	28088460	motorophæng 145/6,147(74KW) 155,156, gtv/spider (916)	1.557,33 kr

Motorlager/Enginemount 156 V6 24V/GTA

1	*28088868*	*motorophæng VF 147,156,Nuovo GT 3.2 V6 24V/GTA*	*On request*
2	*28052740*	*motorophæng 147,156,Nuovo GT V6 24V/GTA*	*375,67 kr*
3	*2809359*	*motorophæng bag 147,155,156*	*383,49 kr*
4	*28055875*	*motorophæng 147,156,Nuovo GT 3.2 V6 24V/GTA*	*On request*

Motorlager/Enginemount 156 1.9 JTD 8V

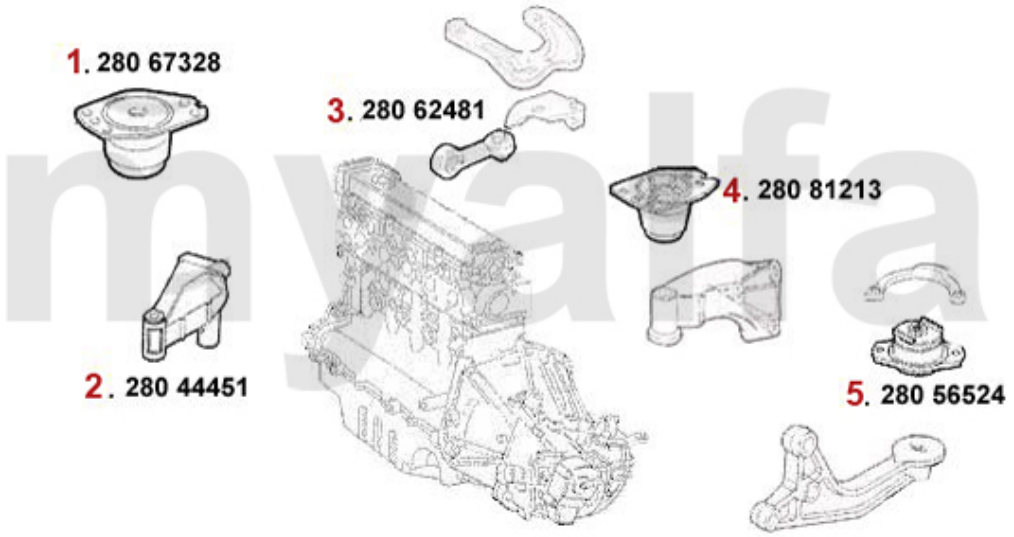

1	28067328	motorophæng VF 145/6,147,156 Nouvo GT JTD	875,65 kr
2	28044451	motorophæng 147,156,Nuovo GT 1.9 JTD 8/16V	853,03 kr
3	28062481	motorophæng 145/6,147,156 Nuovo GT 1.9 JTD	1.526,04 kr
4	28081213	motorophæng VB 145/6,147,156 Nuovo GT	521,97 kr
5	28056524	motorophæng hi. 145/6 årg. 99>,1 47, 156,Nuovo GT 1.9 JTD 8/16V	442,16 kr

Motorlager/Enginemount 156 1.9 JTD 16V

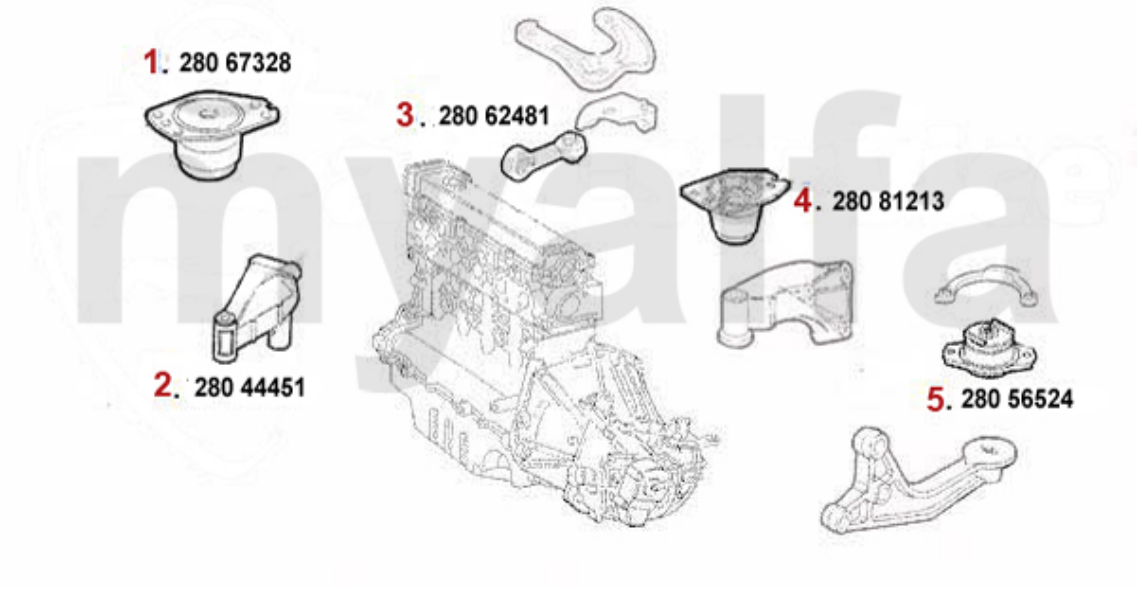

1	28067328	motorophæng VF 145/6,147,156 Nouvo GT JTD	875,65 kr
2	28044451	motorophæng 147,156,Nuovo GT 1.9 JTD 8/16V	853,03 kr
3	28062481	motorophæng 145/6,147,156 Nuovo GT 1.9 JTD	1.526,04 kr
4	28081213	motorophæng VB 145/6,147,156 Nuovo GT	521,97 kr
5	28056524	motorophæng hi. 145/6 årg. 99>,1 47, 156,Nuovo GT 1.9 JTD 8/16V	442,16 kr

Motorlager/Enginemount 156 2.4 JTD 10V

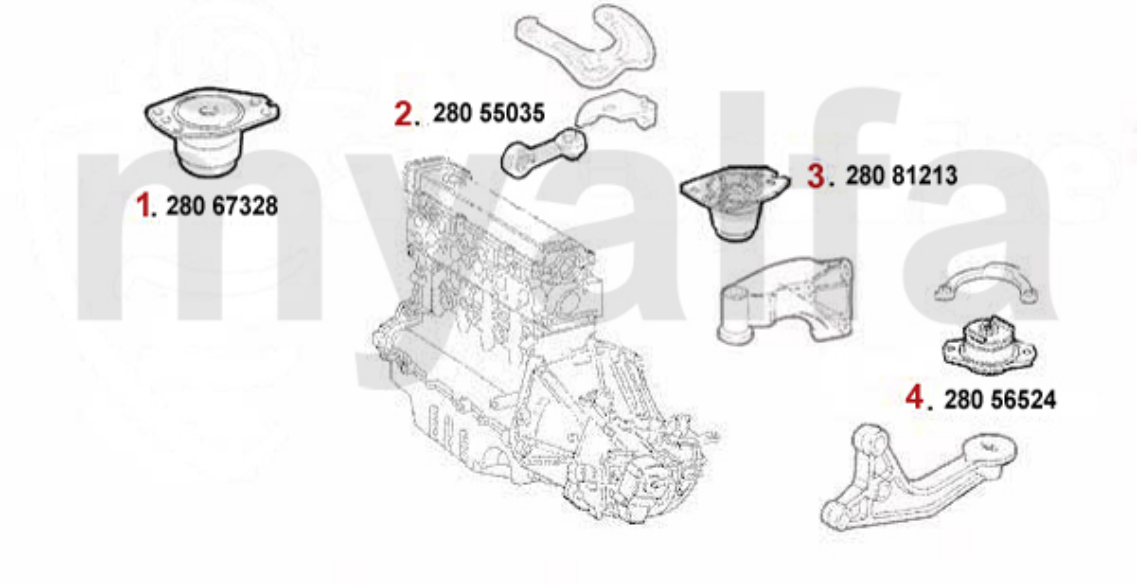

1	28067328	motorophæng VF 145/6,147,156 Nouvo GT JTD	875,65 kr
2	28055035	motorophæng 156 2.4 JTD 10/20V	461,71 kr
3	28081213	motorophæng VB 145/6,147,156 Nuovo GT	521,97 kr
4	28056524	motorophæng hi. 145/6 årg. 99>,1 47, 156,Nuovo GT 1.9 JTD 8/16V	442,16 kr

Motorlager/Enginemount 156 2.4 JTD 20V

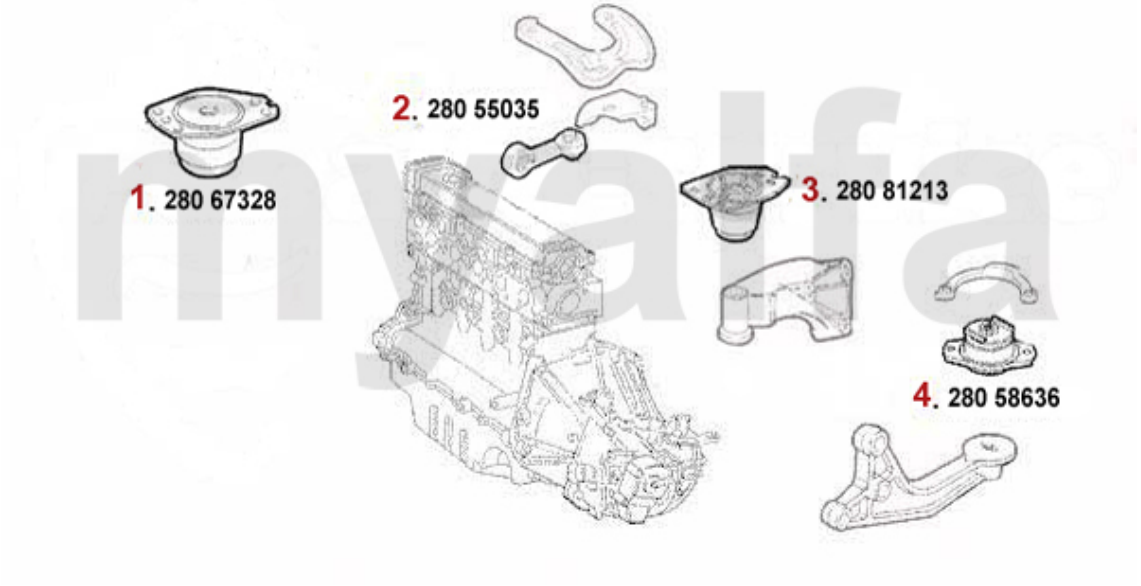

1	*28067328*	*motorophæng VF 145/6,147,156 Nouvo GT JTD*	*875,65 kr*
2	*28055035*	*motorophæng 156 2.4 JTD 10/20V*	*461,71 kr*
3	*28081213*	*motorophæng VB 145/6,147,156 Nuovo GT*	*521,97 kr*
4	*28058636*	*motorophæng hi. 156 2.4 JTD 20V*	*On request*

Nockenwelle/Camshaft 156 TS 16V

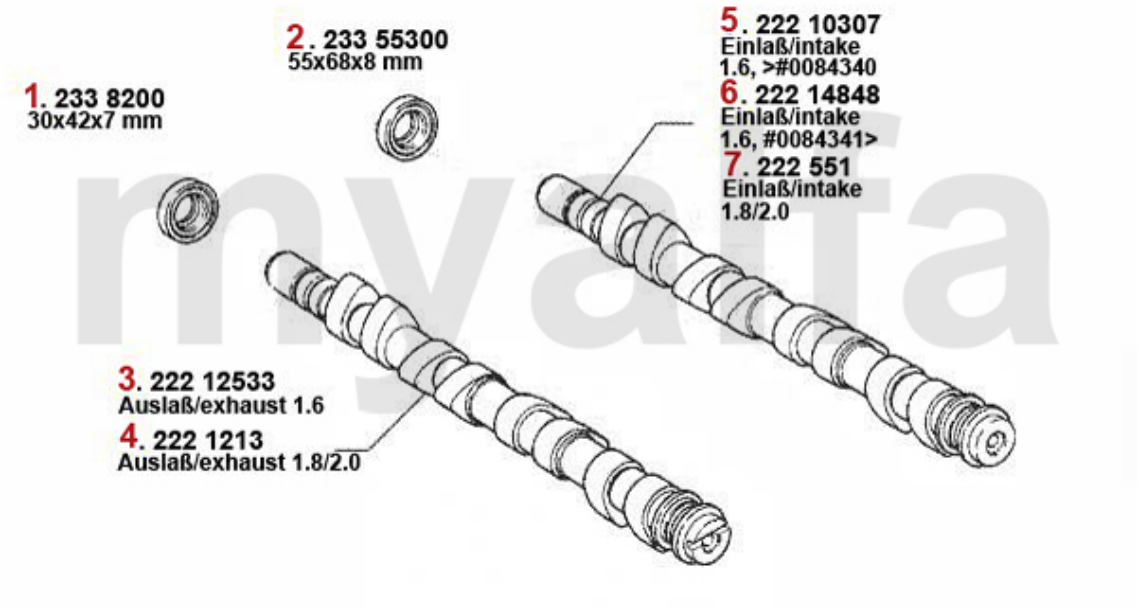

1	2338200	Simmering knastaksel 145/6,15 5,156,gtv/ spider(916),166 div erse årg. 96-01	136,99 kr
2	23355300	Simmering knastaksel 145/6,15 5,156 1.6,1.7,1.8,2.0 16V TS	140,06 kr
3	22212533	knastaksel (ud) 145/6 147,155, 156 1.4/1.6 TS 16V	On request
4	2221213	knastaksel (ud) 145/6 2.0 TS 16 V årg. >96,145/6 1.8 TS 1 6V årg. 96>, 147 2.0 TS 16V,155	3.357,16 kr
5	22210307	knastaksel (ind) 145/6 155,156 1.4/1.6 TS 16V	1.895,37 kr
6	22214848	knastaksel 145/6 1.6 TS 16V # 1650 88>, 156 1.6 TS 16V #843 40>	2.261,63 kr
7	222551	knastaksel (ind) 145/6 2.0 TS 1 6V årg. >96,145/6 1.8 TS 16V årg. 96> ,147 2.0 TS 16V,15	3.357,16 kr

Ventiltrieb/Valve Train 156 TS 16V

1	22412769	Hydrostødstang 145/6,147,155,156,166 gtv/spider(916) alle 16V TS/JTS	139,69 kr
2	22311582	ventilstyr ud + 0.05 TS 16V	165,11 kr
3	22391934	Ventil-ud 145/6,155,156,sp ider/ gtv(916) 1.6/1.8/2.0 TS 16V	On request
4	22391933	Ventil-ind 145/6,155,156,sp ider/ gtv(916) 1.6/1.8/2.0 TS 16V	124,42 kr
5	22311575	ventilstyr ind +0.05 TS 16V	165,11 kr

Zahnriemen/Timing Belt 156 TS 16V

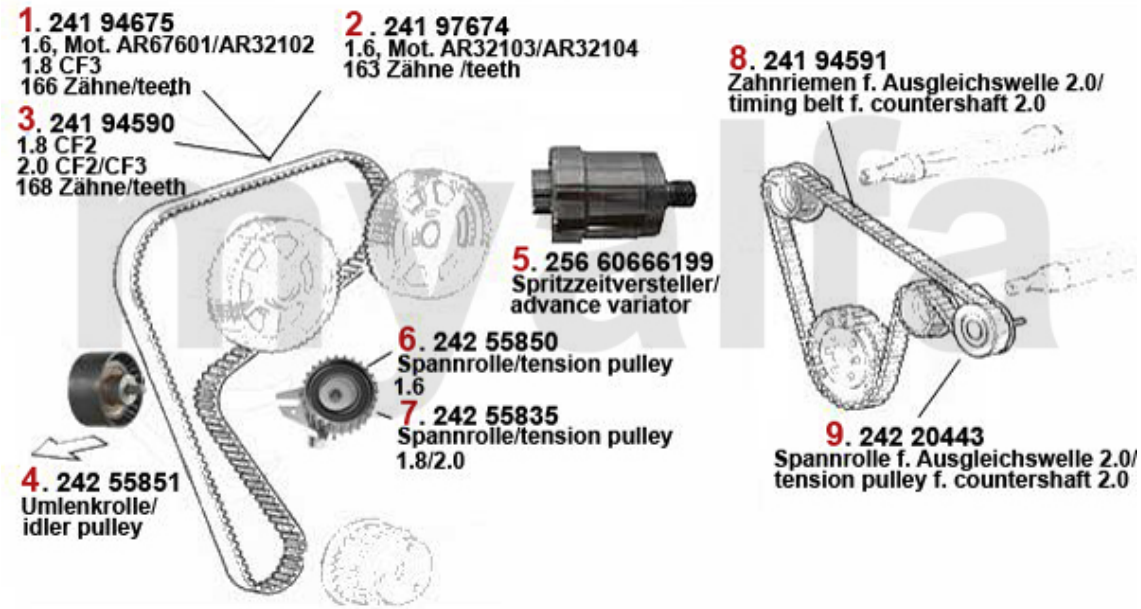

1	24194675	tandrem 166SHPN240H 145/6,1 55/6 4-cylinder(Mot.CF2/3) Noc kenkabel Hochtemperatur-Ausfüh	333,39 kr
2	24194674	tandrem 163SHPN240H 145/6 1 .4 ie 16V TS,147 1.6 16V TS,15 6 1.6 16V T S knastaksel Hoc	336,46 kr
3	24194590	tandrem 168SHPN240H 145/6 1 .8/ 2.0 ie/16V/TS,147 2.0 16V TS,155 2.0 16V TS,156 1.8/2.0	387,40 kr
4	24255851	lejerulle tandrem 145/6/7 155/6,166,gtv/spider (916)	262,15 kr
5	25666199	indsprøjningsforstiller 145/6 155/6 164/6,gtv/spider (916)	3.795,40 kr
6	24255850	remspænder tandrem 145/6 1. 4 ie 16V TS,155/6 1.6 ie 16V T S/2.0 JTS/ gtv/spider (916) 2.	604,10 kr
7	24255835	remspænder tandrem 145/6/7, 155/6 166,gtv/spider (916) 4-z ylinder	641,72 kr
8	24194591	tandrem 130SLDD150H 145/6,1 47,6 155/6, 2.0 16V TS Ausglei chskabel, Hochtemperatur-Ausfü	539,94 kr
9	24220443	remspænder til balancerem 2.0 TS gtv/spider (916),155,1 56 Mot.- Nr. 0134319>	309,08 kr

Nockenwelle/Camshaft 156 JTS

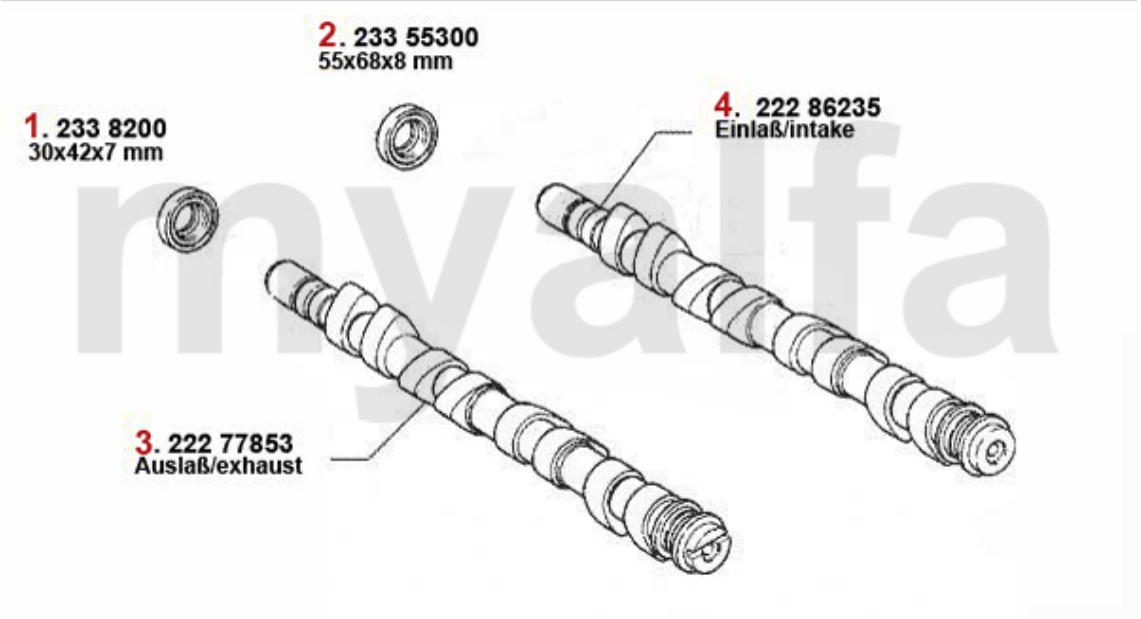

1	2338200	Simmering knastaksel 145/6,15 5,156,gtv/ spider(916),166 div erse årg. 96-01	136,99 kr
2	23355300	Simmering knastaksel 145/6,15 5,156 1.6,1.7,1.8,2.0 16V TS	140,06 kr
3	22277853	knastaksel (ud) 156, gtv/spider (916) 2.0 JTS	5.313,62 kr
4	22286235	knastaksel ind 156 gtv/spider (916) 2.0 JTS	5.078,85 kr

Ventiltrieb/Valve Train 156 JTS

1	22412769	Hydrostødstang 145/6,147,155,156,166 gtv/spider(916) alle 16V TS/JTS	139,69 kr
2	22311582	ventilstyr ud + 0.05 TS 16V	165,11 kr
3	22391934	Ventil-ud 145/6,155,156,sp ider/ gtv(916) 1.6/1.8/2.0 TS 16V	On request
4	22391933	Ventil-ind 145/6,155,156,sp ider/ gtv(916) 1.6/1.8/2.0 TS 16V	124,42 kr
5	22311575	ventilstyr ind +0.05 TS 16V	165,11 kr

Zahnriemen/Timing Belt 156 JTS

1	24194590	tandrem 168SHPN240H 145/6 1 .8/ 2.0 ie/16V/TS,147 2.0 16V TS,155 2.0 16V TS,156 1.8/2.0	387,40 kr
2	24255851	lejerulle tandrem 145/6/7 155/6,166,gtv/spider (916)	262,15 kr
3	24255850	remspænder tandrem 145/6 1. 4 ie 16V TS,155/6 1.6 ie 16V T S/2.0 JTS/ gtv/spider (916) 2.	604,10 kr
4	25666199	indsprøjningsforstiller 145/6 155/6 164/6,gtv/spider (916)	3.795,40 kr
5	24194591	tandrem 130SLDD150H 145/6,1 47,6 155/6, 2.0 16V TS Ausglei chskabel, Hochtemperatur-Ausfü	539,94 kr
6	24220443	remspænder til balancerem 2.0 TS gtv/spider (916),155,1 56 Mot.- Nr. 0134319>	309,08 kr

Nockenwelle/Camshaft 156 V6 24V/GTA

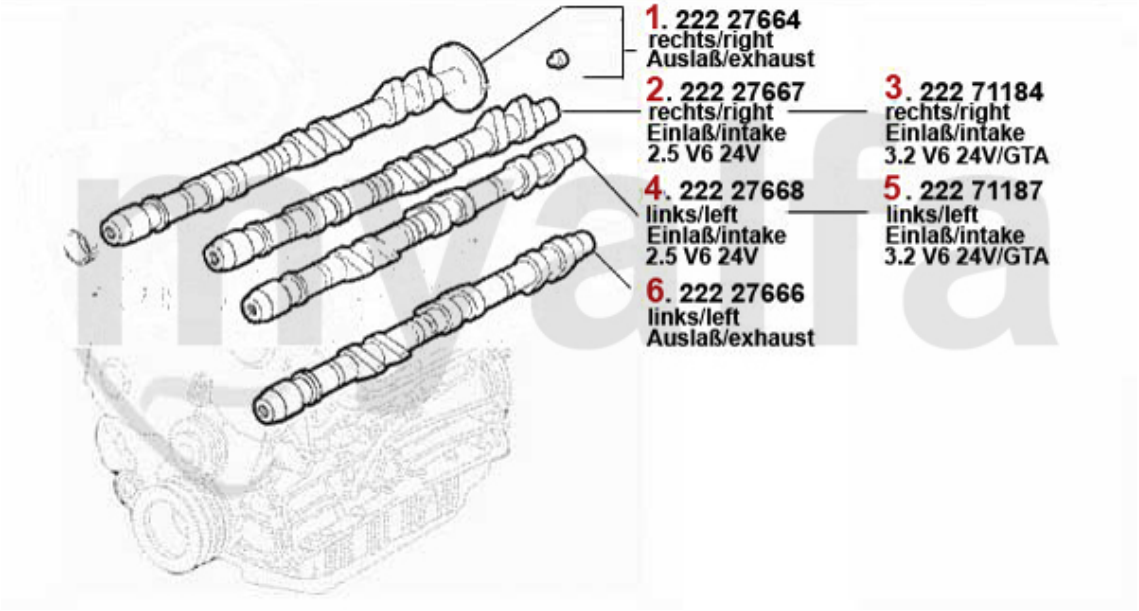

1	22227664	knastaksel højre (ud) 15 6,166 2.5 V6 24V,gtv/spider (9 16) årg. 98> 3.0 V6 24V,Nouvo G	4.812,79 kr
2	22227667	knastaksel højre (ind) 15 6,166 2.5 V6 24V,gtv/spider (9 16) 3.0 V6 24V	On request
3	22271184	knastaksel H ind 147,156, 166, gtv/spider (916),Nuovo GT 3.2 V6 24V	4.452,77 kr
4	22227668	knastaksel venstre (ind) 156 ,166 2.5 V6 24V,gtv/spider (91 6) årg. 98> 3.0 V6 24V	2.261,63 kr
5	22271187	knastaksel V ind 147,156, 166, gtv/spider (916),Nuovo GT 3.2 V6 24V	7.269,99 kr
6	22227666	knastaksel venstre (ud) 156 ,166 2.5 V6 24V,gtv/spider (91 6) årg. 98> 3.0 V 24V,Nuovo GT	On request

Ventiltrieb/Valve Train 156 V6 24V/GTA

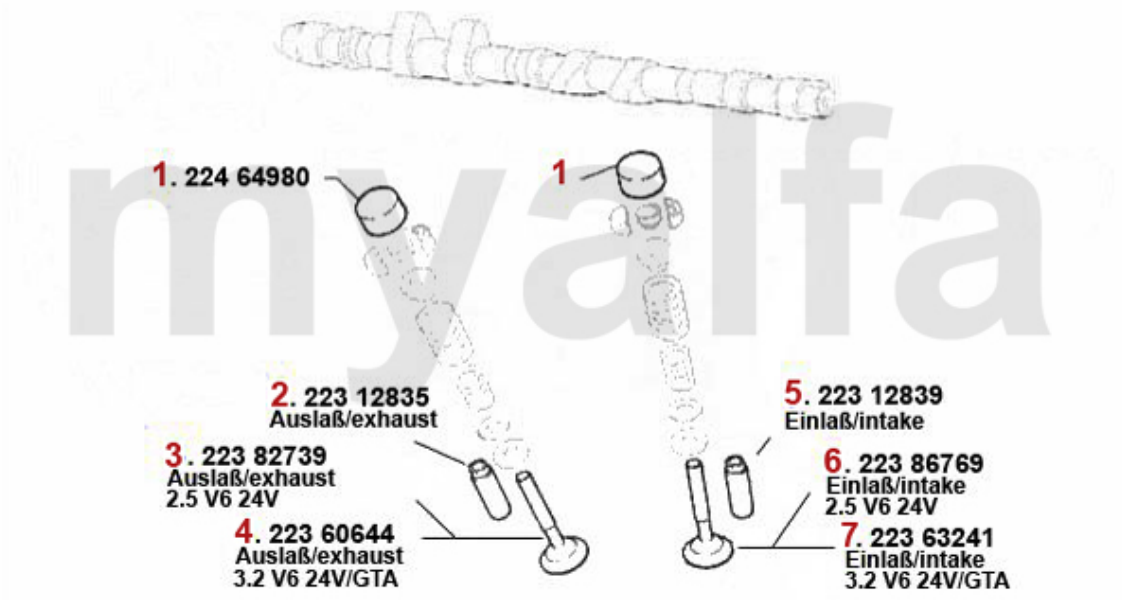

1	22464980	Hydrostødstang 33(907)/145/6 1.7 ie 16V,147 3.2 GTA,156 2.5 V6/3.2 GTA, 164/166 V6 24V,gtv/s	246,50 kr
2	22312835	ventilstyr ud 147,156,1 64/ Super,gtv/spider (916),Nuo vo GT V6 24V	254,32 kr
3	22382739	Ventil-ud 156,166 2.5 24V	332,55 kr
4	22360644	Ventil-ud 3.0 V6 24V/3.2 G TA 14 7,156,gtv/spider (916),N uovo GT	234,02 kr
5	22312839	ventilstyr ind 147,156,1 64/ Super,gtv/spider (916),Nuo vo GT V6 24V	254,32 kr
6	22386769	Ventil-ind 156,166 2.5 V6 24V	223,78 kr
7	22363241	Ventil-ind 3.0 V6 24V/3.2 G TA 14 7,156,164,166 spider/gtv (916),Nuov o GT	226,95 kr

Zahnriemen/Timing Belt 156 V6 24V/GTA

1	24255876	lejerulle f. tandrem 147, 156,1 66,gtv/spider (916) V6 2 4V	618,26 kr
2	24194741	tandrem 185H9.5P280 147,156 , 166,gtv/spider (916),Nuovo G T V6 24V Hochtemperaturausführ	931,25 kr
3	24255875	remspænder f. tandrem 14 7 3.2 GTA,156/166 2.5/3.0 V6 2 4V/3.2 GTA, gtv/spider (916) 3	1.166,02 kr

Nockenwelle/Camshaft 156 1.9 JTD 8V

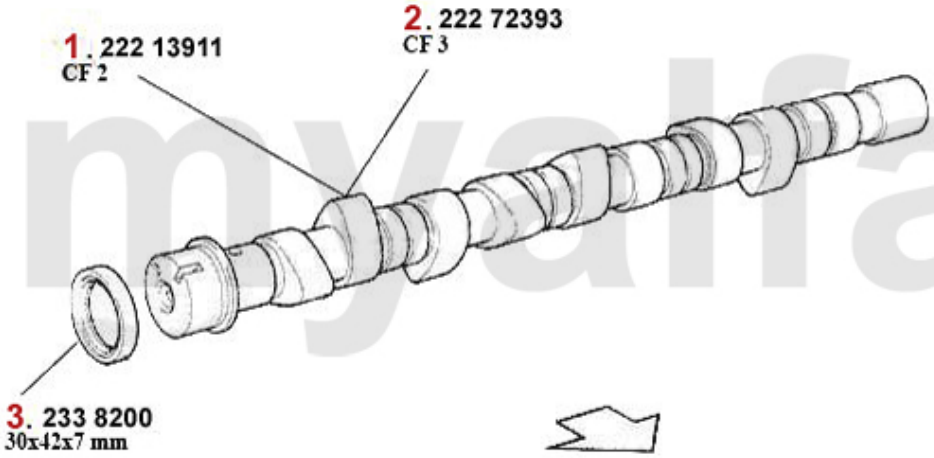

1	22213911	knastaksel 156,145/6 1.9 JTD (CF2)	1.598,03 kr
2	22272393	knastaksel 147,156 1.9 JTD 8V	1.839,03 kr
3	2338200	Simmering knastaksel 145/6,15 5,156,gtv/ spider(916),166 div erse årg. 96-01	136,99 kr

Ventiltrieb/Valve Train 156 1.9 JTD 8V

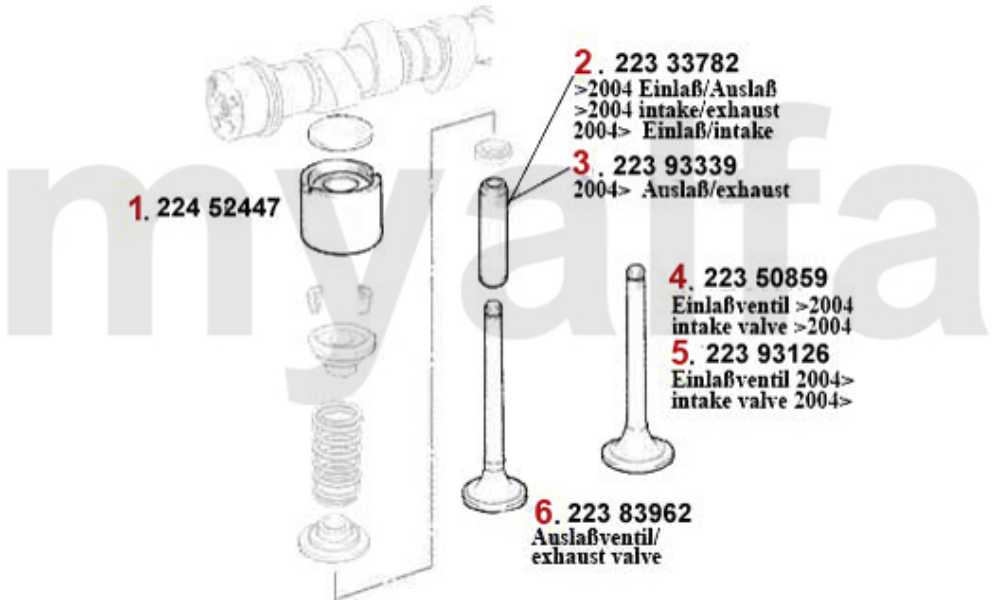

1	22452447	Hydrostødstang 145/6,155,156 166 TD/ JTD	123,67 kr
2	22333782	ventilstyr Ein-/ud +0.0 5 JTD 8/10V 145/6,147,156,166	32,87 kr
3	22393339	ventilstyr ud 1.9/2.4 JTD 8/10V årg. 6.04>	On request
4	22350859	Ventil-ind 145/6,147,156 166 JTD 8/10V	165,11 kr
5	22393126	Ventil-ind 147,156,166 JTD 8/10V årg. 6.04>	158,87 kr
6	22383962	Ventil-ud 145/6,147,156 166 JTD 8/10V	257,49 kr

Zahnriemen/Timing Belt 156 1.9 JTD 8V

1	24194713	tandrem 190SHPN240H 145/6,1 56,16 6 1.9/2.4 JTD Nockenwell e,Hochtempe ratur-Ausführng	341,96 kr
2	24255844	remspænder tandrem 145/6/7 156 166 1.9 & 2.4 JTD	539,94 kr
3	24255842	lejerulle tandrem 145/6/7/156 166 1.9 & 2.4 JTD	254,32 kr

Nockenwelle/Camshaft 156 1.9 JTD 16V

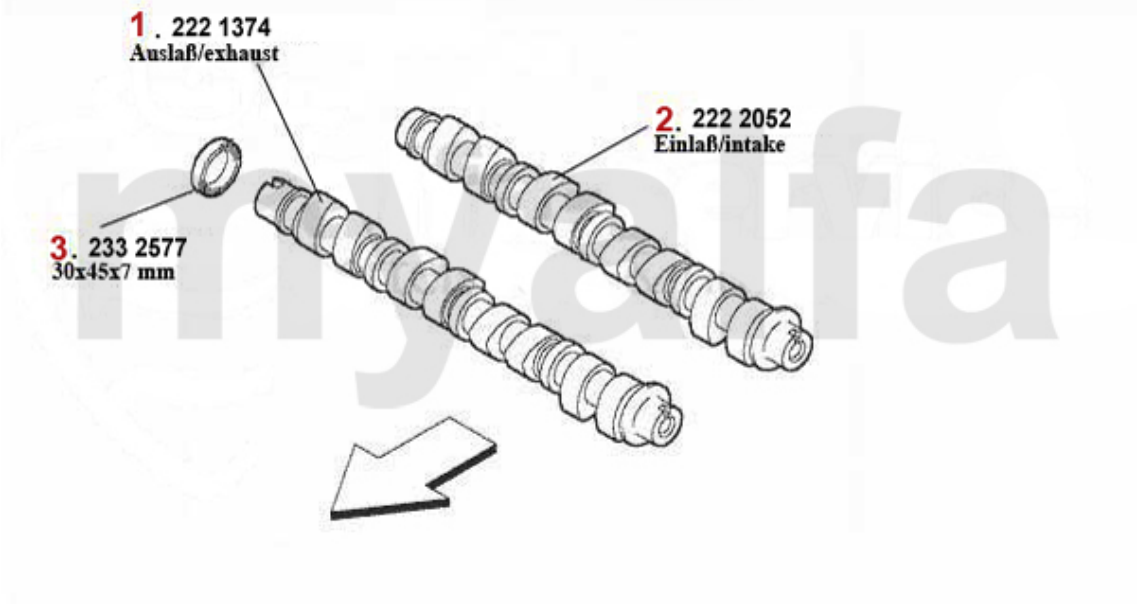

1	2221374	knastaksel ud 147,156 Nuovo GT 1.9 JTD 16V	3.122,39 kr
2	2222052	knastaksel ind 147,156 Nuovo GT 1.9 JTD 16V	1.630,06 kr
3	2332577	Simmering knastaksel 147,156, 166,Nuovo GT 1.9/2.4 JTD 16V/2 0V	51,68 kr

Ventiltrieb/Timingtrain 156 1.9 JTD 16V

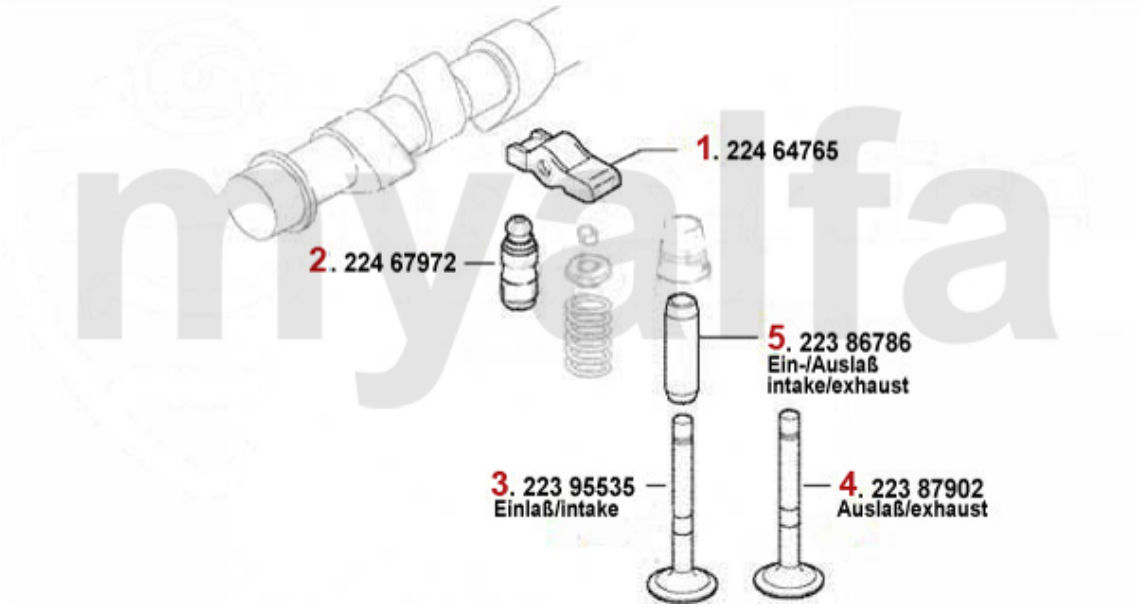

1	22464765	vippearm 147,156,166,Nuovo GT JTD 16/20V	195,66 kr
2	22467972	Stødstang 147,156,166,Nuovo GT JTD 16/20V	124,42 kr
3	22395535	Ventil-ind 147,156,166 Nuovo GT JTD 16/20V	148,72 kr
4	22387902	Ventil-ud 147,156,166 Nuovo GT JTD 16/20V	157,29 kr
5	22386786	ventilstyr in-/ud 147 156, 166,Nuovo GT JTD 16/20V	104,86 kr

Zahnriemen/Timing Belt 156 1.9 JTD 16V

1	24194958	tandrem 147,156,166,Nuovo GT JTD 16/20V	457,80 kr
2	24255844	remspænder tandrem 145/6/7 156 166 1.9 & 2.4 JTD	539,94 kr
3	24255842	lejerulle tandrem 145/6/7/156 166 1.9 & 2.4 JTD	254,32 kr

Nockenwelle 156 2.4 JTD 10V

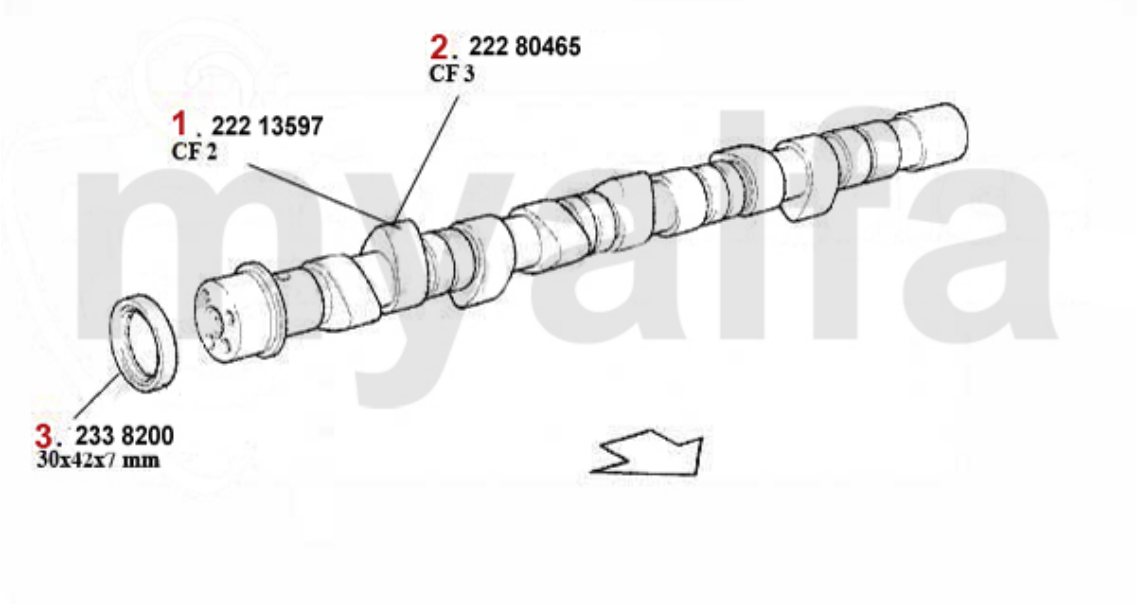

1	22213597	knastaksel 156,166 2.4 JTD CF2 (10 3 KW)	1.999,49 kr
2	22280465	knastaksel 2.4 JTD 10V (CF3)	3.091,10 kr
3	2338200	Simmering knastaksel 145/6,15 5,156,gtv/ spider(916),166 div erse årg. 96-01	136,99 kr

Ventiltrieb/Valve Train 156 2.4 JTD 10V

1	22452447	Hydrostødstang 145/6,155,156 166 TD/ JTD	123,67 kr
2	22333782	ventilstyr Ein-/ud +0.0 5 JTD 8/10V 145/6,147,156,166	32,87 kr
3	22383962	Ventil-ud 145/6,147,156 166 JTD 8/10V	257,49 kr
4	22350859	Ventil-ind 145/6,147,156 166 JTD 8/10V	165,11 kr

Zahnriemen/Timing Belt 156 2.4 JTD 10V

1	24194713	tandrem 190SHPN240H 145/6,1 56,16 6 1.9/2.4 JTD Nockenwell e,Hochtempe ratur-Ausführng	341,96 kr
2	24255844	remspænder tandrem 145/6/7 156 166 1.9 & 2.4 JTD	539,94 kr
3	24255842	lejerulle tandrem 145/6/7/156 166 1.9 & 2.4 JTD	254,32 kr

Nockenwelle/Camshaft 156 2.4 JTD 20V

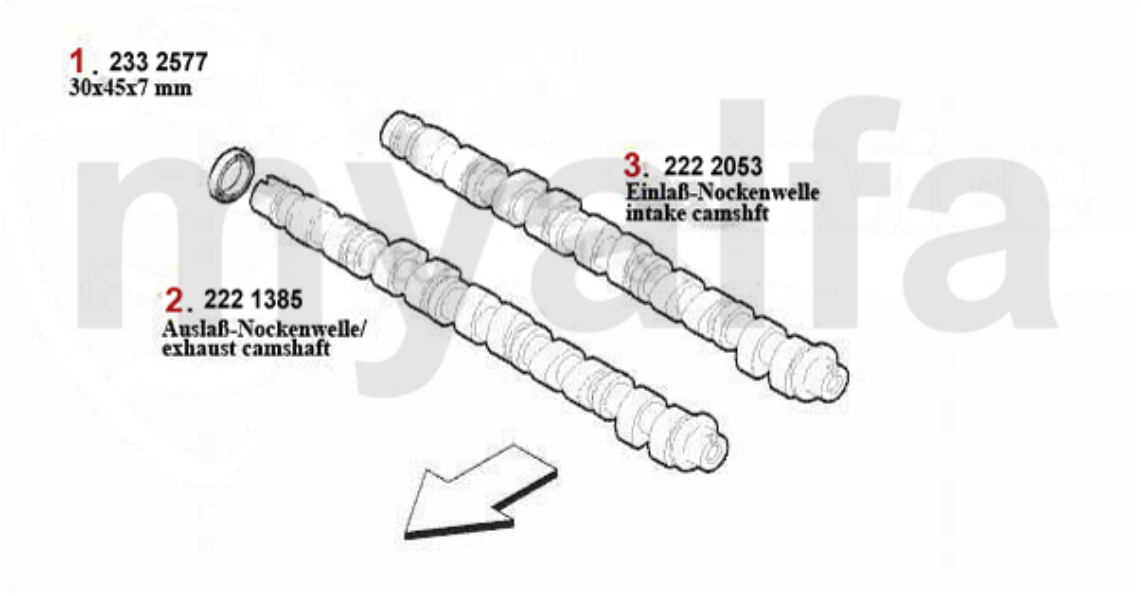

1	2332577	Simmering knastaksel 147,156, 166,Nuovo GT 1.9/2.4 JTD 16V/2 0V	51,68 kr
2	2221385	knastaksel ud 2.4 JTD 20V	4.687,54 kr
3	2222053	knastaksel ind 2.4 JTD 20V	1.437,57 kr

Ventiltrieb/Valve Train 156 2.4 JTD 20V

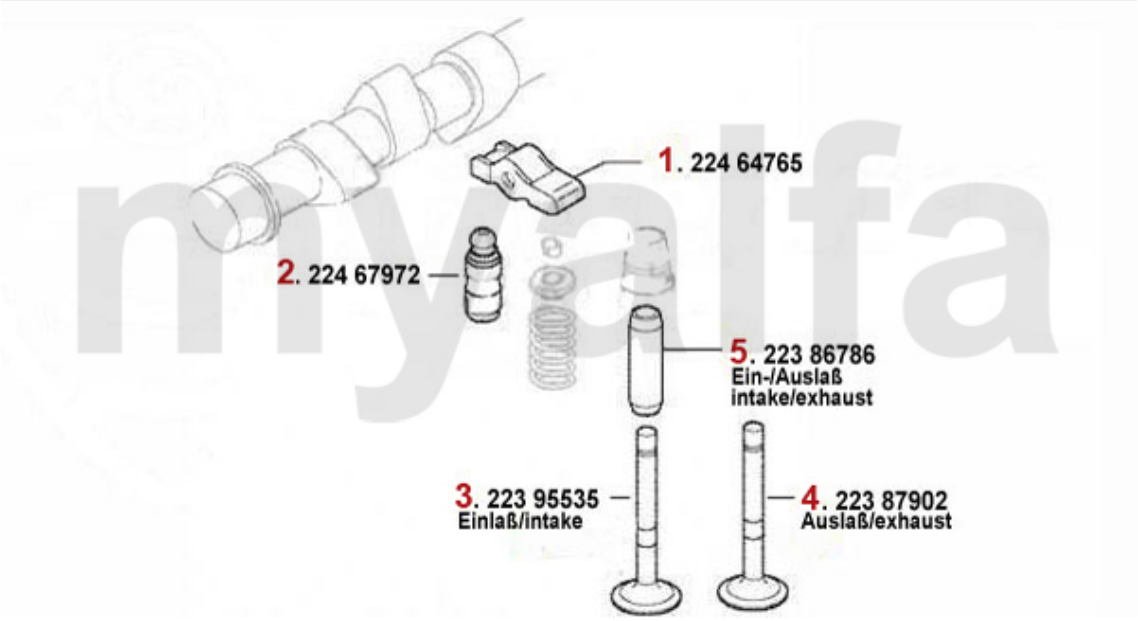

1	22464765	vippearm 147,156,166,Nuovo GT JTD 16/20V	195,66 kr
2	22467972	Stødstang 147,156,166,Nuovo GT JTD 16/20V	124,42 kr
3	22395535	Ventil-ind 147,156,166 Nuovo GT JTD 16/20V	148,72 kr
4	22387902	Ventil-ud 147,156,166 Nuovo GT JTD 16/20V	157,29 kr
5	22386786	ventilstyr in-/ud 147 156, 166,Nuovo GT JTD 16/20V	104,86 kr

Zahnriemen/Timing Belt 156 2.4 JTD 20V

1	24194958	tandrem 147,156,166,Nuovo GT JTD 16/20V	457,80 kr
2	24255844	remspænder tandrem 145/6/7 156 166 1.9 & 2.4 JTD	539,94 kr
3	24255842	lejerulle tandrem 145/6/7/156 166 1.9 & 2.4 JTD	254,32 kr

Filter 156 TS

1	291519	oliefilter 145/6,147,155,156,166 ,gtv/ spider (916),Nuovo GT spin-on	69,66 kr
2	292149	Luftfilter 147 GTA,156 2.0 TS/JTS/ V6 24V/JTD,Nuovo GT V6 24V rund	217,54 kr
3	29356	brændstof-Filter 145/6,147 156 TS 16V,Leitungsfilter	93,13 kr
4	294305	kabinefilter 156 årg. >02 kantet	157,29 kr
5	294380	kabinefilter 147,156 årg. 01 >, Nuovo GT,kantet, aktivt kul	144,81 kr

Filter 156 JTS

1	291272	oliefilter 156/Nuovo,gtv/spider (916) 2.0 JTS spin-on	71,99 kr
2	292149	Luftfilter 147 GTA,156 2.0 TS/JTS/ V6 24V/JTD,Nuovo GT V6 24V rund	217,54 kr
3	29375978	brændstofilter 156 JTS	151,79 kr
4	294380	kabinefilter 147,156 årg. 01 >, Nuovo GT,kantet, aktivt kul	144,81 kr

Filter 156 V6 24V/GTA

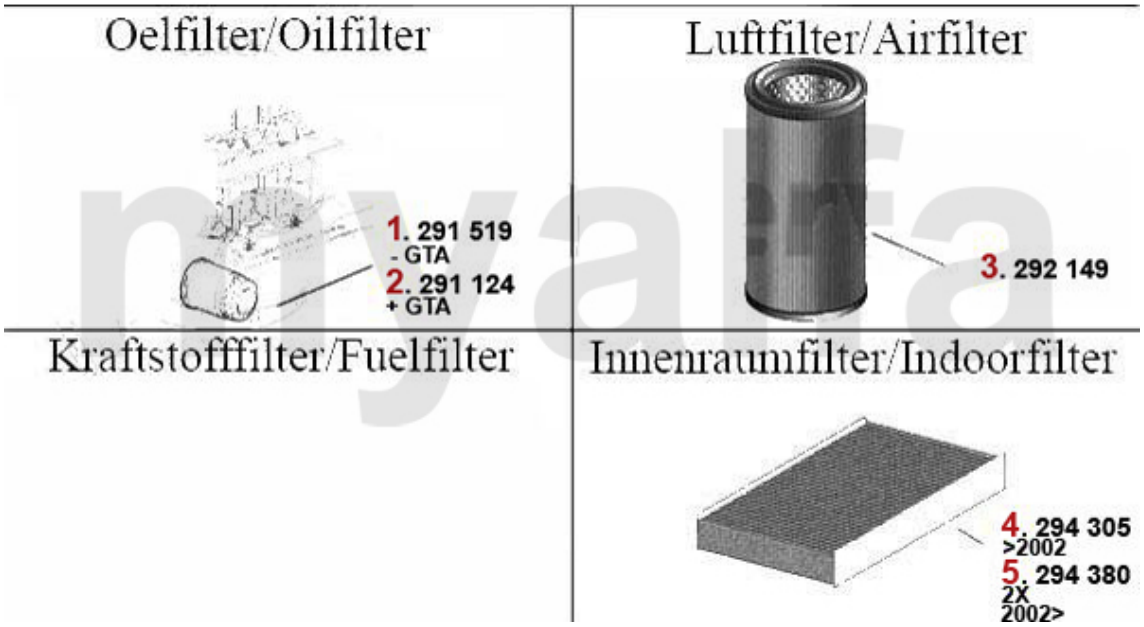

1	291519	oliefilter 145/6,147,155,156,166 ,gtv/ spider (916),Nuovo GT spin-on	69,66 kr
2	291124	oliefilter 147,155,156,164,166,g tv/ spider (916),Nuovo GT 6-zy linder årg. 90> spin-on	82,14 kr
3	292149	Luftfilter 147 GTA,156 2.0 TS/JTS/ V6 24V/JTD,Nuovo GT V6 24V rund	217,54 kr
4	294305	kabinefilter 156 årg. >02 kantet	157,29 kr
5	294380	kabinefilter 147,156 årg. 01 >, Nuovo GT,kantet, aktivt kul	144,81 kr

Filter 156 1.9 JTD

1	291126	oliefilter 145/6,147,156,166 JTD spin-on	71,99 kr
2	291110	oliefilter 147,156,Nuovo GT 1.9 JTD, 166 2.4 JTD spin-on	81,39 kr
3	292149	Luftfilter 147 GTA,156 2.0 TS/JTS/ V6 24V/JTD,Nuovo GT V6 24V rund	217,54 kr
4	29360	brændstof-Filter 145/6,156,16 6 JTD (CF2) årg. >01,Anschraubf ilter	100,95 kr
5	293378	brændstof-Filter 147,156,166 1.9 JTD 8V (CF3)/2.4 JTD 110 K W	258,24 kr
6	293338	brændstofilter 147,156,166 Nuovo G T JTD (CF3),Bj 01>	224,62 kr
7	294305	kabinefilter 156 årg. >02 kantet	157,29 kr
8	294380	kabinefilter 147,156 årg. 01 >, Nuovo GT,kantet, aktivt kul	144,81 kr

Filter 156 2.4 JTD

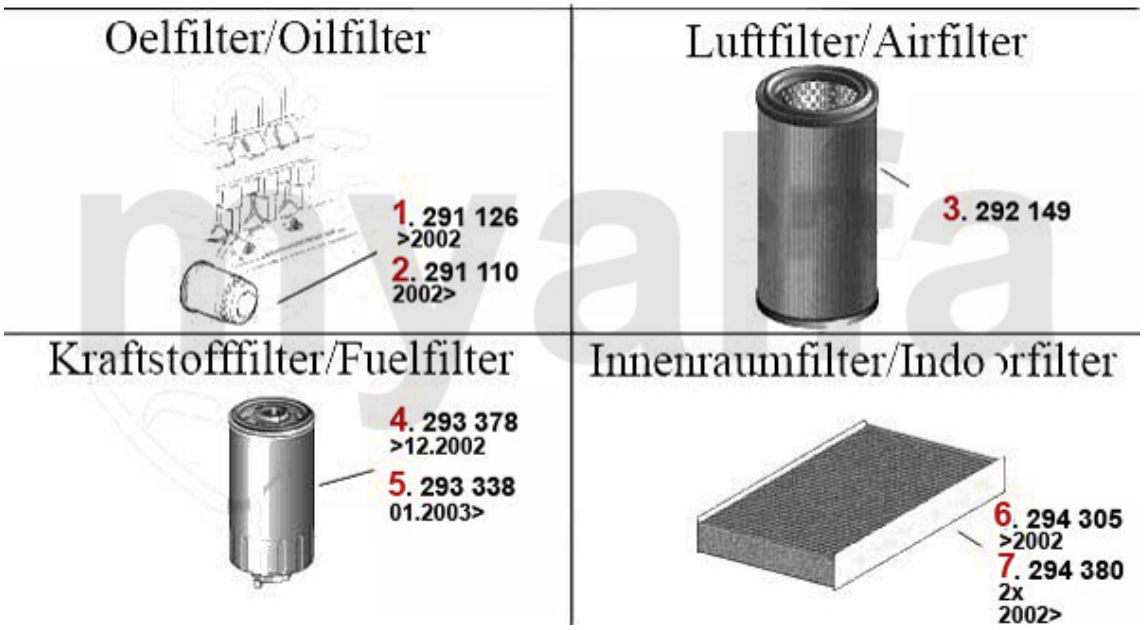

1	291126	oliefilter 145/6,147,156,166 JTD spin-on	71,99 kr
2	291110	oliefilter 147,156,Nuovo GT 1.9 JTD, 166 2.4 JTD spin-on	81,39 kr
3	292149	Luftfilter 147 GTA,156 2.0 TS/JTS/ V6 24V/JTD,Nuovo GT V6 24V rund	217,54 kr
4	293378	brændstof-Filter 147,156,166 1.9 JTD 8V (CF3)/2.4 JTD 110 K W	258,24 kr
5	293338	brændstofilter 147,156,166 Nuovo G T JTD (CF3),Bj 01>	224,62 kr
6	294305	kabinefilter 156 årg. >02 kantet	157,29 kr
7	294380	kabinefilter 147,156 årg. 01 >, Nuovo GT,kantet, aktivt kul	144,81 kr

Abgasanlage/Exhaust System 156 TS CF2

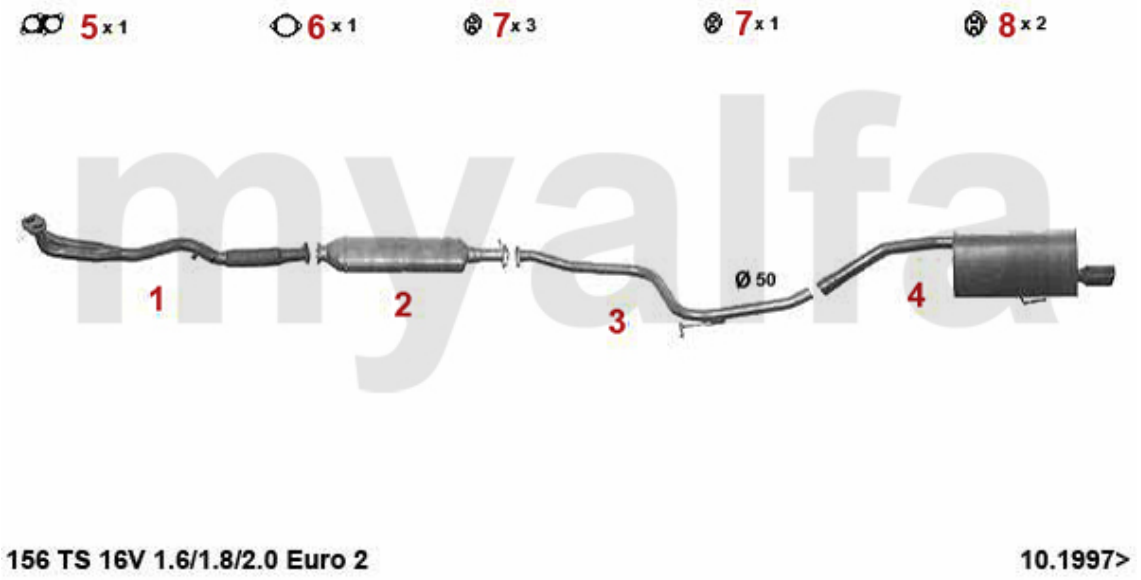

156 TS 16V 1.6/1.8/2.0 Euro 2 **10.1997>**

1	*33216401*	*forpotte 156 1.6-1.8 1 6V TS (außer Selespeed) årg. 97 > Abgasnorm euro 2*	*1.651,20 kr*
2	*32116433*	*Katalysator 156 1.6-2.0 16V TS årg. 97> (Abgasnorm euro 2)*	*4.789,33 kr*
3	*34116404*	*mellemrør 156 1.6-2.0 16V TS årg. 97> (abgasnorm euro 2)*	*477,36 kr*
4	*35116407*	*bagpotte 156 1.6-2.0 16V TS årg. 97>*	*1.299,09 kr*
5	*38094474*	*pakning VSD spider/gtv (916) 145/6,155,156 2.0 TS 16V*	*77,48 kr*
6	*38094484*	*pakning VSD/Kat Diverse*	*97,78 kr*
7	*38091143*	*Gummi/udstødningophæng spider/gtv (916),156,166*	*28,59 kr*
8	*38091066*	*Gummi/udstødningophæng 147/156*	*30,55 kr*

Abgasanlage/Exhaust System 156 TS CF3

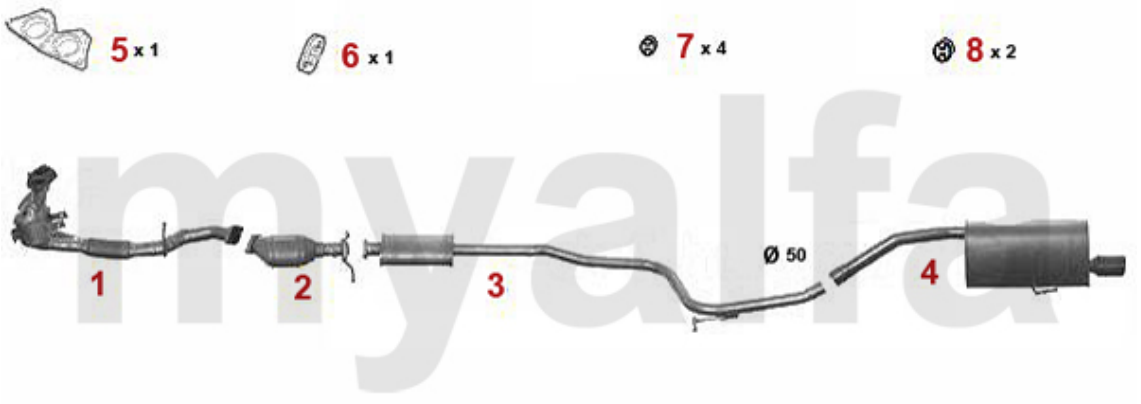

156 16V TS 1.6/1.8/2.0 Euro 3 **11.2000>**

1	*32139668*	*Katalysator for 147 1.6(88KW)/2.0 TS*	*7.787,30 kr*
1	*3219273*	*forrør med Kat 147 1.6 TS (88KW)*	*5.877,03 kr*
1	*32174247*	*forrør/Katalysaor 156/SW 1.8 TS CF3*	*On request*
2	*32139666*	*Katalysator bag 147 1.6(88KW)/ 156 2.0 TS 16V*	*On request*
3	*34116406*	*mellempotte 156 1.6-2.0 16V TS årg. 00> CF3, Nuovo GT 1.8 TS*	*1.565,15 kr*
4	*35116407*	*bagpotte 156 1.6-2.0 16V TS årg. 97>*	*1.299,09 kr*
5	*38094038*	*pakning udstødningsmanifold/Kat 147 156, gtv/spider (916) årg. 98>*	*97,78 kr*
6	*38074963*	*pakning Kat 147 1.6 TS (88KW) ,156/ SW,gtv/spider (916) TS*	*114,26 kr*
7	*38091143*	*Gummi/udstødningophæng spider/gtv (916),156,166*	*28,59 kr*
8	*38091066*	*Gummi/udstødningophæng 147/156*	*30,55 kr*

Abgasanlage/Exhaust System 156 2.0 JTS

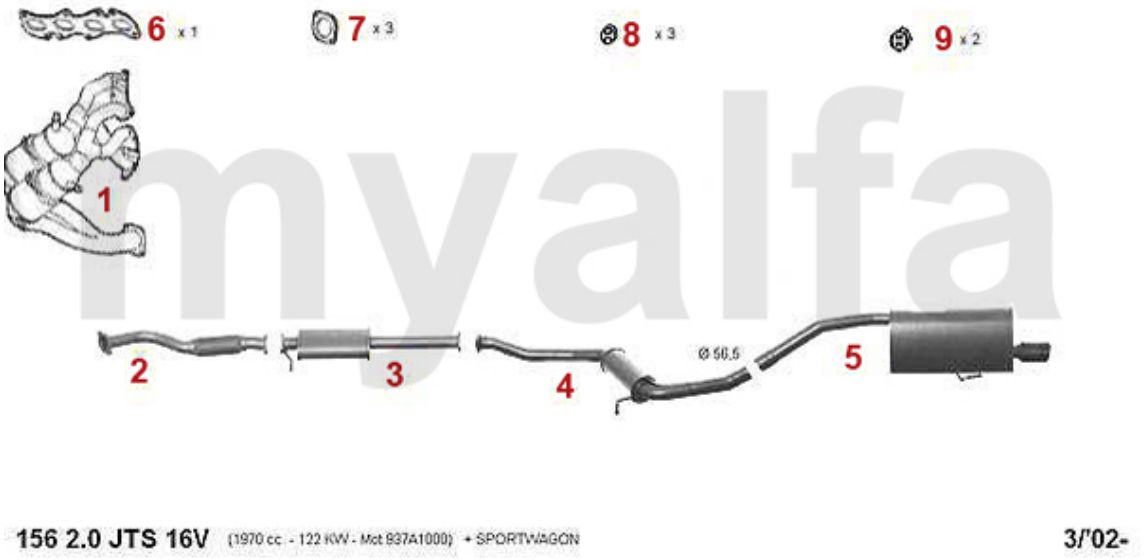

1	32180214	forrør/Katalysator 156/SW JTS	15.330,42 kr
2	33116545	forrør 156/gtv/spider (916)/ Nuovo GT 2.0 JTS	1.134,73 kr
3	32116503	mellempotte 156/GT 2.0 JTS	1.283,45 kr
4	34116506	mellempotte 156 2.0 JTS 16V årg. 02> 156 2.5 V6 årg. 97>/Nuovo GT 2.0 JTS	993,83 kr
5	35116507	bagpotte 156 2.5 V6 24V 97- 156 2.0 JTS 16V årg. 02>	1.948,55 kr
6	3802761	udstødningsmanifoldpakning 145/6,147 ,155 ,156,166,gtv/spider (916) TS/JTS 16 V årg. 98>	191,74 kr
7	38094484	pakning VSD/Kat Diverse	97,78 kr
8	38091143	Gummi/udstødningophæng spider/gtv (916),156,166	28,59 kr
9	38091066	Gummi/udstødningophæng 147/156	30,55 kr

Abgasanlage/Exhaust System 156 V6 24V >2002

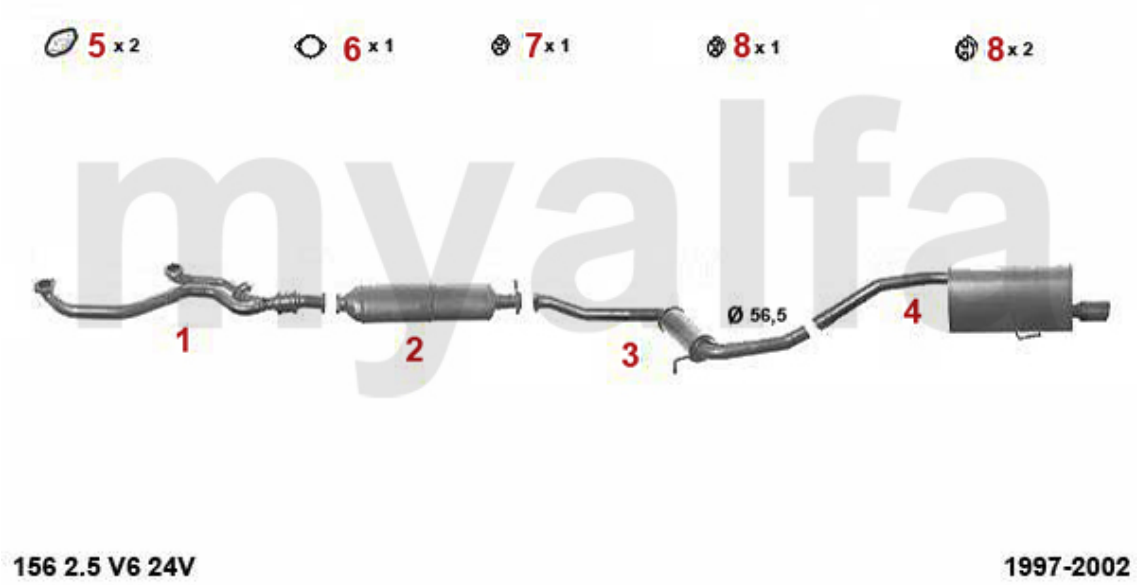

1	33158227	forrør 156 2.5 V6 24V Automatik	3.412,01 kr
1	33152860	forrør 156/SW 2.5 V6 24V (Schal twagen)	3.873,72 kr
2	32116533	Katalysator 156 2.5 V6 årg. 97>	On request
3	34116506	mellempotte 156 2.0 JTS 16V årg. 02> 156 2.5 V6 årg. 97>/Nuovo GT 2.0 JTS	993,83 kr
4	35116507	bagpotte 156 2.5 V6 24V 97- 156 2.0 JTS 16V årg. 02>	1.948,55 kr
5	38054239	pakning/forrør 156,164 Sup er, 166,gtv/spider (916) V6 24 V	97,78 kr
6	38094484	pakning VSD/Kat Diverse	97,78 kr
7	38091143	Gummi/udstødningophæng spider/gtv (916),156,166	28,59 kr
8	38091066	Gummi/udstødningophæng 147/156	30,55 kr

Abgasanlage/Exhaust System 156 2.5 V6 24V/GTA Bj. 02>

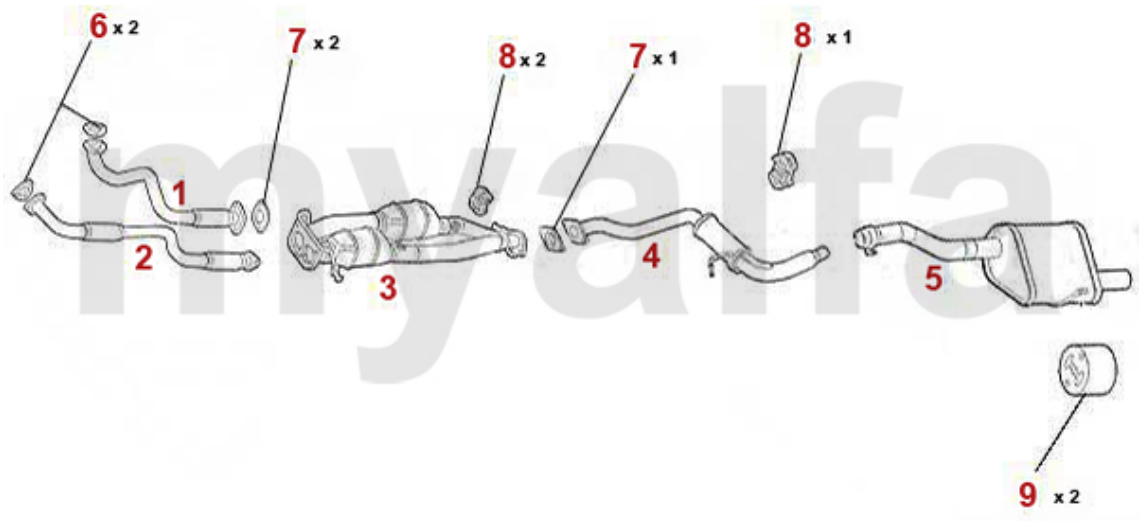

156 3.2 V6 24V/GTA 184 KW/250 HP

03.2002-09.05

1	33169658	forrør H 147,156,gtv/spid er (916),Nuovo GT V6 24V CF3/G TA	On request
2	33169659	forrør V 147,156,gtv/spid er (916), Nuovo GT V6 24V CF3/ GTA	4.757,94 kr
3	32170266	Katalysator 156/SW 2.5 V6 24V årg. 02>	10.035,62 kr
3	32176395	Katalysator 156/SW GTA	9.393,15 kr
4	34116506	mellempotte 156 2.0 JTS 16V årg. 02> 156 2.5 V6 årg. 97>/Nuovo GT 2.0 JTS	993,83 kr
4	34176396	mellempotte 156/SW Nuovo GT 3.2 V6 24V/GTA	3.122,39 kr
5	35116507	bagpotte 156 2.5 V6 24V 97- 156 2.0 JTS 16V årg. 02>	1.948,55 kr
5	35176397	bagpotte 156/SW GTA	4.319,79 kr
6	38069665	pakning forrør 147,156 166, Nouvo GT V6 24V/GTA	147,88 kr
7	38094484	pakning VSD/Kat Diverse	97,78 kr
8	38091143	Gummi/udstødningophæng spider/gtv (916),156,166	28,59 kr
9	38091066	Gummi/udstødningophæng 147/156	30,55 kr

Abgasanlage/Exhaust System 156 1.9 JTD 8V

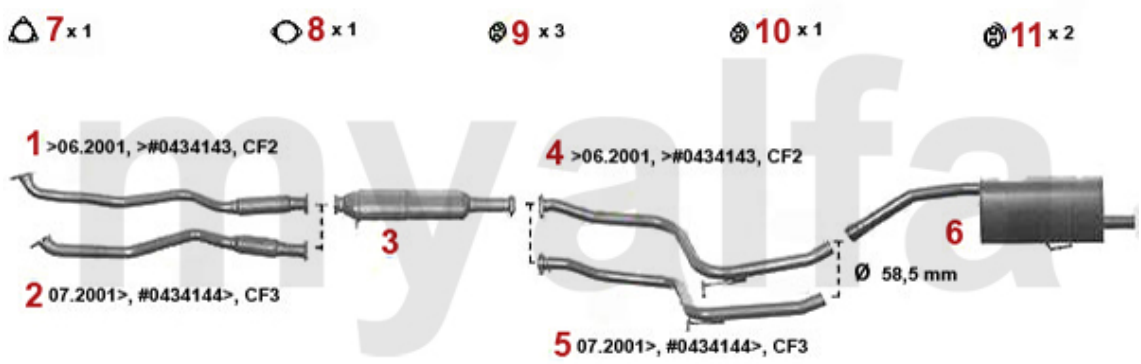

156 1.9 JTD 8 V 77/81/85 KW **10.1997>**

1	33216601	forpotte 156 1.9 JTD årg. 97> til # 0434143	1.048,68 kr
2	33216631	forpotte 147 1.9 JTD b j. 10.00> 156 1.9 JTD årg. 97> ab # 0434143	1.189,49 kr
3	32116633	Katalysator midten 147 1.9 JTD 156 1.9 & 2.4 JTD årg. 97>	5.423,13 kr
4	34116604	mellemrør 156 1.9 & 2.4 JTD 1.9 JTD til # 0434143	791,94 kr
5	34116634	mellemrør 156 1.9 JTD fra # 04 34143 Nuovo GT 1.9 JTD CF3/4	848,28 kr
6	35116607	bagpotte 156 1.9 & 2.4 JTD årg. 97>	1.087,79 kr
7	38094560	pakning VSD 145/6,156,166 JTD	46,94 kr
8	38094484	pakning VSD/Kat Diverse	97,78 kr
9	38091143	Gummi/udstødningophæng spider/gtv (916),156,166	28,59 kr
10	38091066	Gummi/udstødningophæng 147/156	30,55 kr

Abgasanlage/Exhaust System 156 1.9 JTD 16V

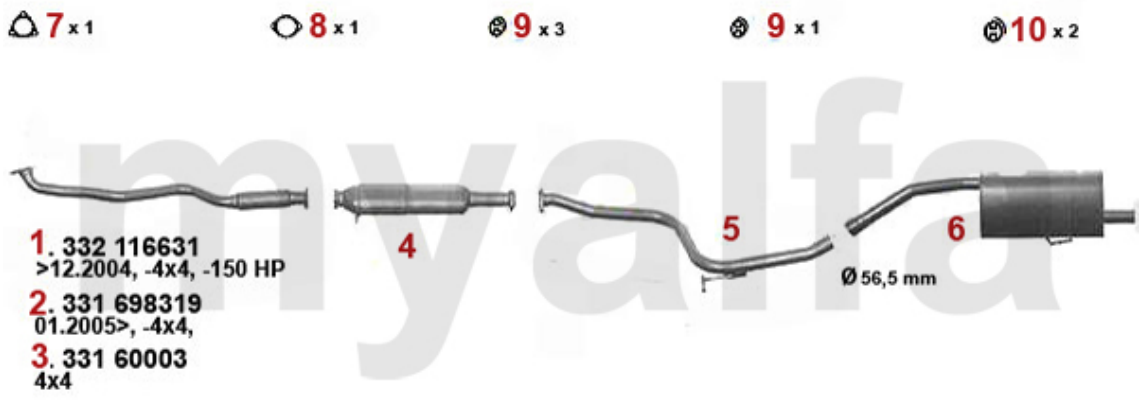

156 1.9 JTD 16V 103/110 KW **11.2002>**

1	33216631	forpotte 147 1.9 JTD b j. 10.00> 156 1.9 JTD årg. 97> ab # 0434143	1.189,49 kr
2	33198319	forrør Nuovo GT 1.9 JTD VF3/4	2.208,37 kr
3	33160003	forrør 156 1.9 JTD 16V 4x4	2.026,87 kr
4	34116604	mellemrør 156 1.9 & 2.4 JTD 1.9 JTD til # 0434143	791,94 kr
5	34116634	mellemrør 156 1.9 JTD fra # 04 34143 Nuovo GT 1.9 JTD CF3/4	848,28 kr
6	35116607	bagpotte 156 1.9 & 2.4 JTD årg. 97>	1.087,79 kr
7	38094560	pakning VSD 145/6,156,166 JTD	46,94 kr
8	38094484	pakning VSD/Kat Diverse	97,78 kr
9	38091143	Gummi/udstødningophæng spider/gtv (916),156,166	28,59 kr
10	38091066	Gummi/udstødningophæng 147/156	30,55 kr

Abgasanlage/Exhaust System 156 2.4 JTD 10V

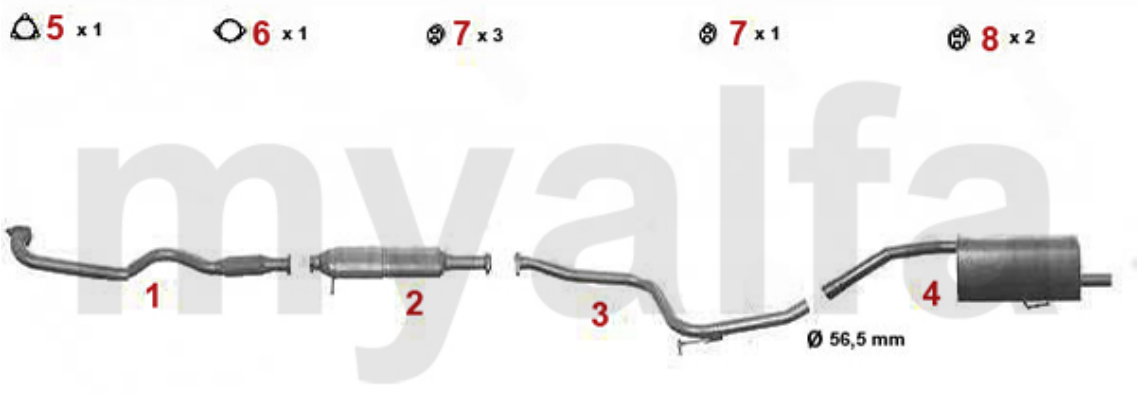

156 2.4 JTD 100/103/110 KW **10.1997>**

1	33216621	forpotte 156 2.4 JTD årg. 97>	1.166,02 kr
2	32116633	Katalysator midten 147 1.9 JTD 156 1.9 & 2.4 JTD årg. 97>	5.423,13 kr
3	34116604	mellemrør 156 1.9 & 2.4 JTD 1.9 JTD til # 0434143	791,94 kr
4	35116607	bagpotte 156 1.9 & 2.4 JTD årg. 97>	1.087,79 kr
5	38094560	pakning VSD 145/6,156,166 JTD	46,94 kr
6	38094484	pakning VSD/Kat Diverse	97,78 kr
7	38091143	Gummi/udstødningophæng spider/gtv (916),156,166	28,59 kr
8	38091066	Gummi/udstødningophæng 147/156	30,55 kr

Abgasanlage/Exhaust System 156 2.4 JTD 20V

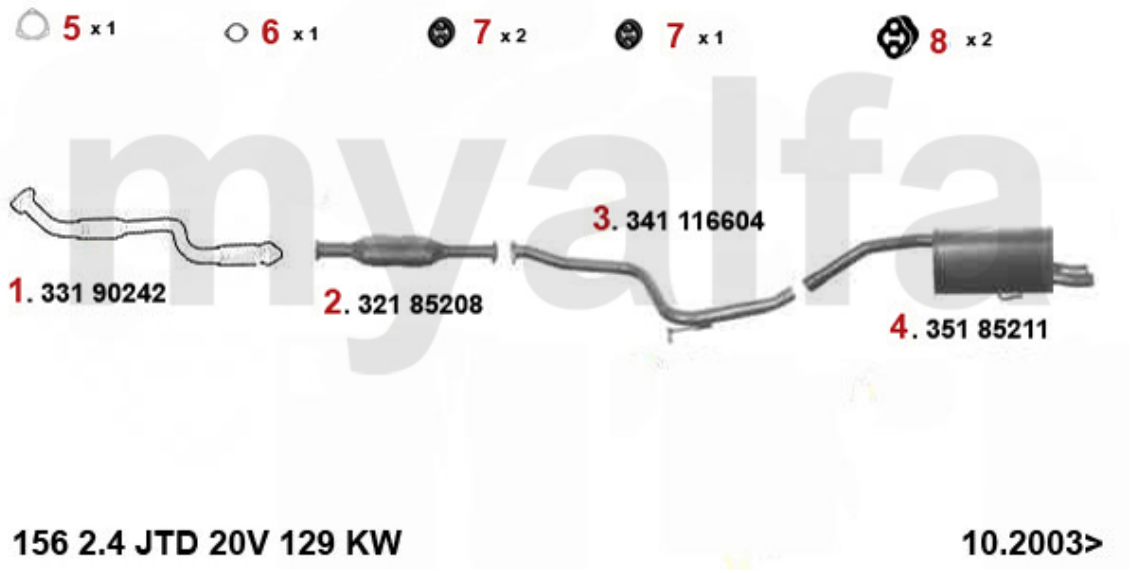

1	33190242	forrør 156/SW 2.4 JTD 20V	2.609,83 kr
2	32185208	Katalysator 156/SW 2.4 JTD 20V	6.784,06 kr
3	34116604	mellemrør 156 1.9 & 2.4 JTD 1.9 JTD til # 0434143	791,94 kr
4	35185211	bagpotte 156/SW 2.4 JTD 20V	2.332,04 kr
5	38094560	pakning VSD 145/6,156,166 JTD	46,94 kr
6	38094484	pakning VSD/Kat Diverse	97,78 kr
7	38091143	Gummi/udstødningophæng spider/gtv (916),156,166	28,59 kr
8	38091066	Gummi/udstødningophæng 147/156	30,55 kr

Sportauspuff/Sport Exhaust System 156 TS CF2

156 16V T.S. 1.6/1.8/2.0 + EURO 3 + SPORTWAGON **10/'97-**

1	*3621164*	*Sport-bagpotte 156 1.6/1.8/2.0 16VTS enderør forkromet oval 1 20x76 mm*	*2.190,21 kr*
2	*38091066*	*Gummi/udstødningophæng 147/156*	*30,55 kr*

Sportauspuff/Sport Exhaust System 156 TS CF3

156 16V T.S. 1.6/1.8/2.0 + EURO 3 + SPORTWAGON **10/'97-**

1	*3621164*	*Sport-bagpotte 156 1.6/1.8/2.0 16VTS enderør forkromet oval 1 20x76 mm*	*2.190,21 kr*
2	*38091066*	*Gummi/udstødningophæng 147/156*	*30,55 kr*

Sportauspuff/Sport Exhaust System 156 2.0 JTS

156 2.0 JTS 16V - 2.5 V6 24V - JTD TURBO DIESEL 1.9/2.4 **10/'97-**

1	*3621165*	*Sport-bagpotte 156 JTS/JTD/V6 2 4V enderør oval forkromet 120x 76 mm*	*On request*
2	*38091066*	*Gummi/udstødningophæng 147/156*	*30,55 kr*

Sportauspuff/Sport Exhaust System 156 2.5 V6 24V

156 2.0 JTS 16V - 2.5 V6 24V - JTD TURBO DIESEL 1.9/2.4 **10/'97-**

1	*3621165*	*Sport-bagpotte 156 JTS/JTD/V6 2 4V enderør oval forkromet 120x 76 mm*	*On request*
2	*38091066*	*Gummi/udstødningophæng 147/156*	*30,55 kr*

Sportauspuff/Sport Exhaust System 156 1.9 JTD 8V

156 2.0 JTS 16V - 2.5 V6 24V - JTD TURBO DIESEL 1.9/2.4 **10/'97-**

1	*3621165*	*Sport-bagpotte 156 JTS/JTD/V6 2 4V enderør oval forkromet 120x 76 mm*	*On request*
2	*38091066*	*Gummi/udstødningophæng 147/156*	*30,55 kr*

Sportauspuff/Sport Exhaust System 156 1.9 JTD 16V

156 2.0 JTS 16V - 2.5 V6 24V - JTD TURBO DIESEL 1.9/2.4 **10/'97-**

1	*3621165*	*Sport-bagpotte 156 JTS/JTD/V6 2 4V enderør oval forkromet 120x 76 mm*	*On request*
2	*38091066*	*Gummi/udstødningophæng 147/156*	*30,55 kr*

Sportauspuff/Sport Exhaust System 156 2.4 JTD 10V

156 2.0 JTS 16V - 2.5 V6 24V - JTD TURBO DIESEL 1.9/2.4 **10/'97-**

1	*3621165*	*Sport-bagpotte 156 JTS/JTD/V6 2 4V enderør oval forkromet 120x 76 mm*	*On request*
2	*38091066*	*Gummi/udstødningophæng 147/156*	*30,55 kr*

Lambda-Sonde/Lambda Probe 156 TS CF2

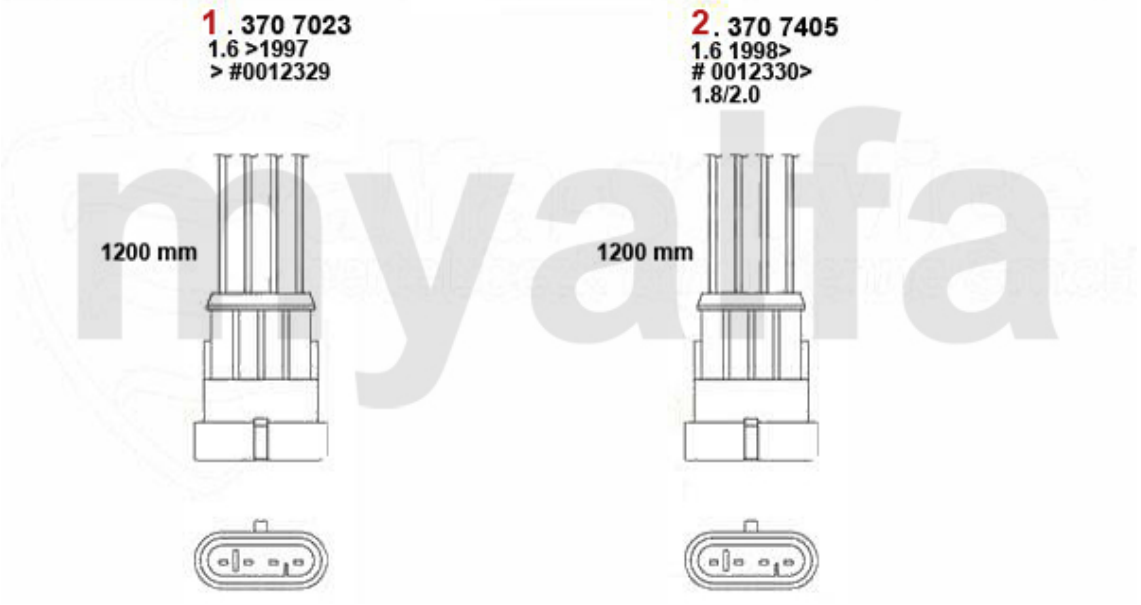

1	*3707023*	*Lambda-Sonde 145/6 2.0 16V TS årg. 11.96>,156 1.6 16V TS >\# 0 023373, 164 Super 2.0 TS/3.0 V*	*1.063,49 kr*
2	*3707405*	*Lambda-Sonde 145/6 1.4/1.6/1.8/16V TS/2.0 QV,156 1.6 16V TS #0023373> 156 1.8/2.0/16V TS/2*	*1.036,11 kr*

Lambda-Sonde/Lambda Probe 156 TS CF3

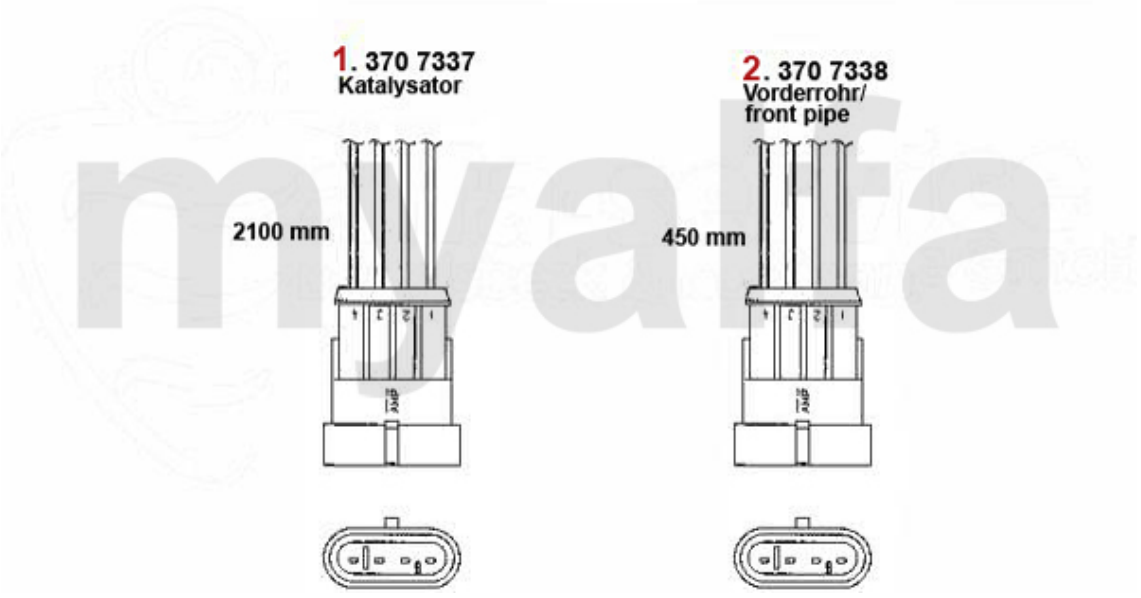

1	*3707337*	*Lambda-Sonde 147,156 1.6 (88KW)/1.8 (103KW)/2.0 110 KW*	*1.087,79 kr*
2	*3707338*	*Lambda-Sonde 147 1.6/2.0 16V TS, 156 1.6/1.8/2.0 16V TS/2.5 V6 24V, 3.2 GTA,166 2.0 16V TS*	*On request*

Lambda-Sonde/Lambda Probe 156 2.0 JTS

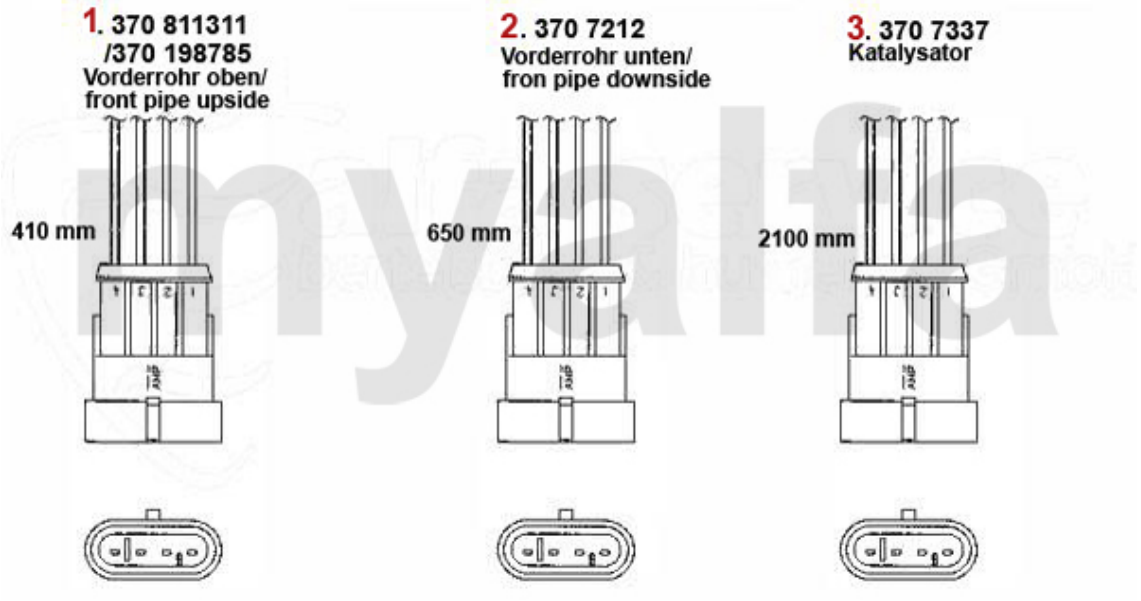

1	37011311	Lambda-Sonde 156,166,gtv/spide r (916),Nuovo GT 2.0 TS CF3/JT S årg. >5.2005	1.166,02 kr
1	37098785	Lambda-Sonde HF øvre 156 2.0 JTS årg. 05.2005>	931,25 kr
2	3707212	Lambda-Sonde 147 1.6 16V TS,156 2.0 JTS/2.5 V,166 2.0 TS,gtv/spider (91 6) 3.0 V6 24V,4-ad	931,25 kr
3	3707337	Lambda-Sonde 147,156 1.6 (88KW)/1.8 (103KW)/2.0 110 KW	1.087,79 kr

Lambda-Sonde/Lambda Probe 156 2.5 V6 24V Bj. >02

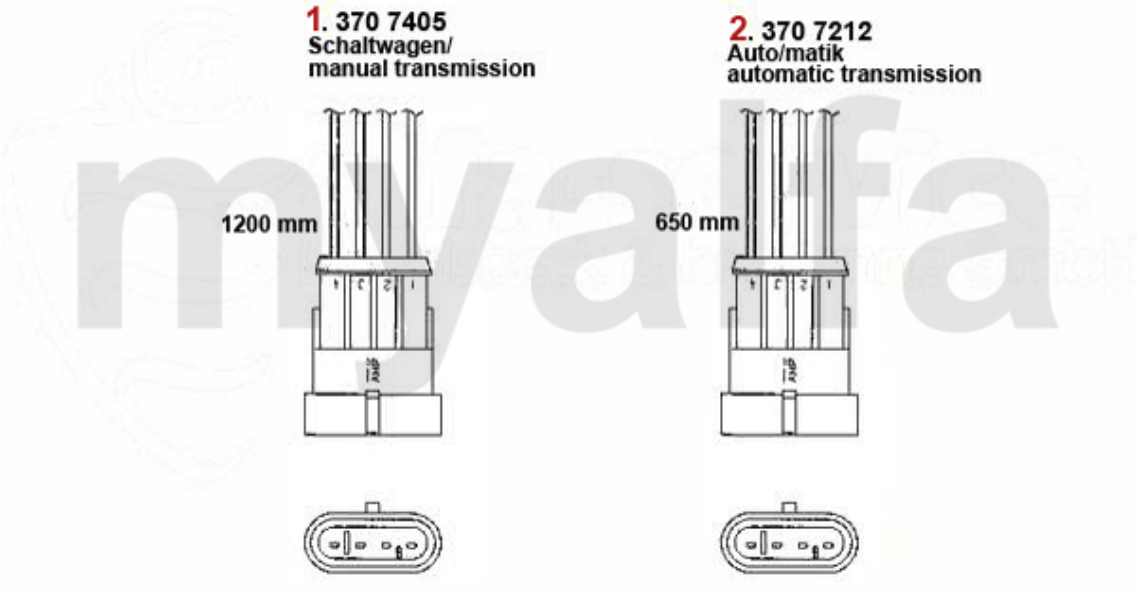

1	*3707405*	*Lambda-Sonde 145/6 1.4/1.6/1.8/16V TS/2.0 QV,156 1.6 16V TS #0023373> 156 1.8/2.0/16V TS/2*	*1.036,11 kr*
2	*3707212*	*Lambda-Sonde 147 1.6 16V TS,156 2.0 JTS/2.5 V,166 2.0 TS,gtv/spider (91 6) 3.0 V6 24V,4-ad*	*931,25 kr*

Lambda-Sonde/Lambda Probe 156 2.5 V6 24V/GTA CF3 Bj. 02>

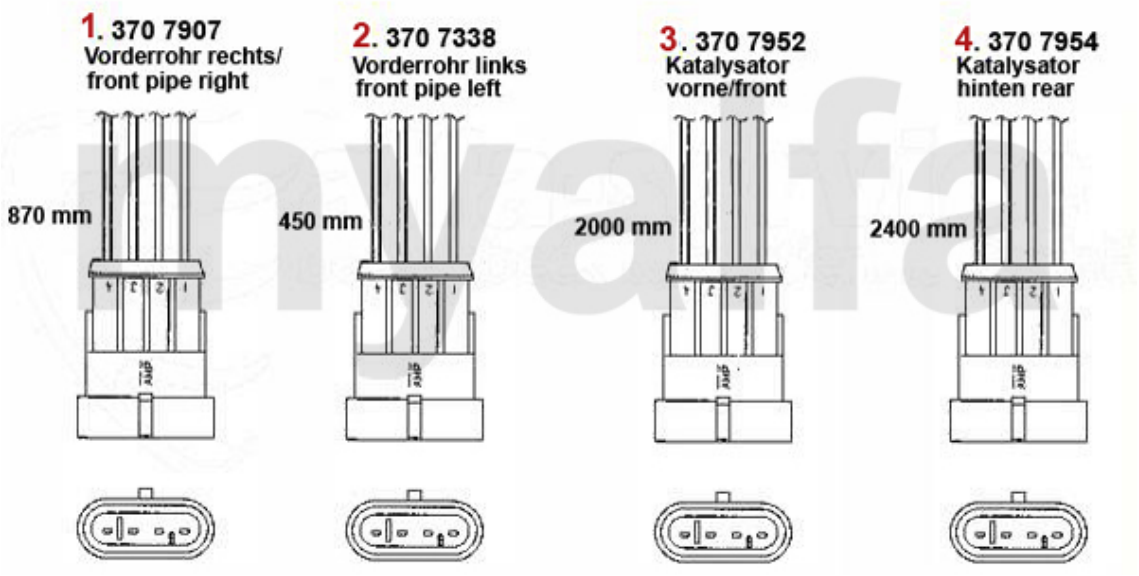

1	3707907	Lambda-Sonde 147 GTA,156 2.5 V 6 24V årg. 10.00>/3.2 GTA,gtv/s pider (916) 3.2 V6 24V,GT Nuov	1.087,79 kr
2	3707338	Lambda-Sonde 147 1.6/2.0 16V TS, 156 1.6/1.8/2.0 16V TS/2.5 V6 24V, 3.2 GTA,166 2.0 16V TS	On request
3	3707952	Lambda-Sonde 147 GTA,156 2.5 V 6 24V årg. 01.02>/3.2 GTA,GT Nu ovo 3.2 V6 24V,gtv/spider 3.2	On request
4	3707954	Lambda-Sonde 147 GTA,156 2.5 V 6 24V årg. 01.02>/ 3.2 GTA årg.0 3.02>,166 3.2 V6 24V, gtv/spid	853,03 kr

Antriebswelle/Driveshaft 156 1.6/1.8 TS

1	46221151	drivled ydre 156 1.8/1.8/2 .0 16V TS,gtv (916) 1.8/2.0 TS /JTS årg. 98>,Nuovo GT	931,25 kr
2	46221241	drivled indvendig gtv/spider (9 16), 155,145/6 TS 16V,156 TS 1 6V 166 2.0 TS,147 1.6/2.0 TS	899,96 kr
3	46320989	manchetsæt drivled udvendig 145/6 147,156,166 Diverse	152,63 kr
4	46323525	manchetsæt drivled indvendig 155 1,7/ 1.8/2.0/TS 16V,2.5 V6,1.9 TD 164/Super 2.0 TS,145/6 TS 1	215,21 kr

Antriebswelle/Driveshaft 156 2.0 TS

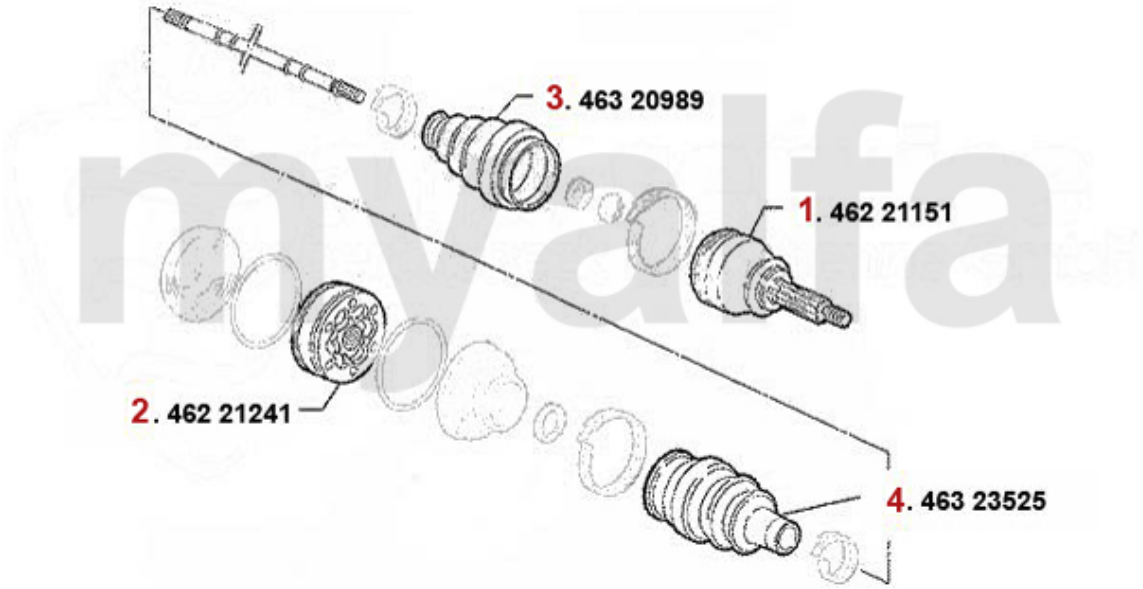

1	46221151	drivled ydre 156 1.8/1.8/2 .0 16V TS,gtv (916) 1.8/2.0 TS /JTS årg. 98>,Nuovo GT	931,25 kr
2	46221241	drivled indvendig gtv/spider (9 16), 155,145/6 TS 16V,156 TS 1 6V 166 2.0 TS,147 1.6/2.0 TS	899,96 kr
3	46320989	manchetsæt drivled udvendig 145/6 147,156,166 Diverse	152,63 kr
4	46323525	manchetsæt drivled indvendig 155 1,7/ 1.8/2.0/TS 16V,2.5 V6,1.9 TD 164/Super 2.0 TS,145/6 TS 1	215,21 kr

Antriebswelle/Driveshaft 156 2.0 JTS

1	46221151	drivled ydre 156 1.8/1.8/2 .0 16V TS,gtv (916) 1.8/2.0 TS /JTS årg. 98>,Nuovo GT	931,25 kr
2	46221241	drivled indvendig gtv/spider (9 16), 155,145/6 TS 16V,156 TS 1 6V 166 2.0 TS,147 1.6/2.0 TS	899,96 kr
3	46320989	manchetsæt drivled udvendig 145/6 147,156,166 Diverse	152,63 kr
4	46323525	manchetsæt drivled indvendig 155 1,7/ 1.8/2.0/TS 16V,2.5 V6,1.9 TD 164/Super 2.0 TS,145/6 TS 1	215,21 kr

Antriebswelle/Driveshaft 156 2.5 V6 24V

1	4627	drivled ydre 145/6 1.9 JTD (77kw) med/uden ABS,155,gtv/s pider (916) V6 # 6063041>	983,68 kr
2	46326088	manchetsæt drivled 155,164, GTV/Spider(916) 6-cylinder	234,02 kr
3	46307475	manchetsæt drivled indvendig 147 1.9 JTD 16V,156/SW V6 24V	230,86 kr

Antriebswelle/Driveshaft 156 3.2 V6 24V/GTA

1	4627922	drivled ydre 147,156 Nouvo GT 3.2 V6 24V/GTA	On request
1	4627	drivled ydre 145/6 1.9 JTD (77kw) med/uden ABS,155,gtv/s pider (916) V6 # 6063041>	983,68 kr
2	46321142	manchetsæt drivled ydre 147, 156, gtv/spider,Nuovo GT 3.2 V 6 24V/GTA, 166 2.4 JTD 20V	257,49 kr
3	46311610	Achsmanchet Universal sæt til 1 Seite	171,35 kr

Antriebswelle/Driveshaft 156 1.9 JTD 8V

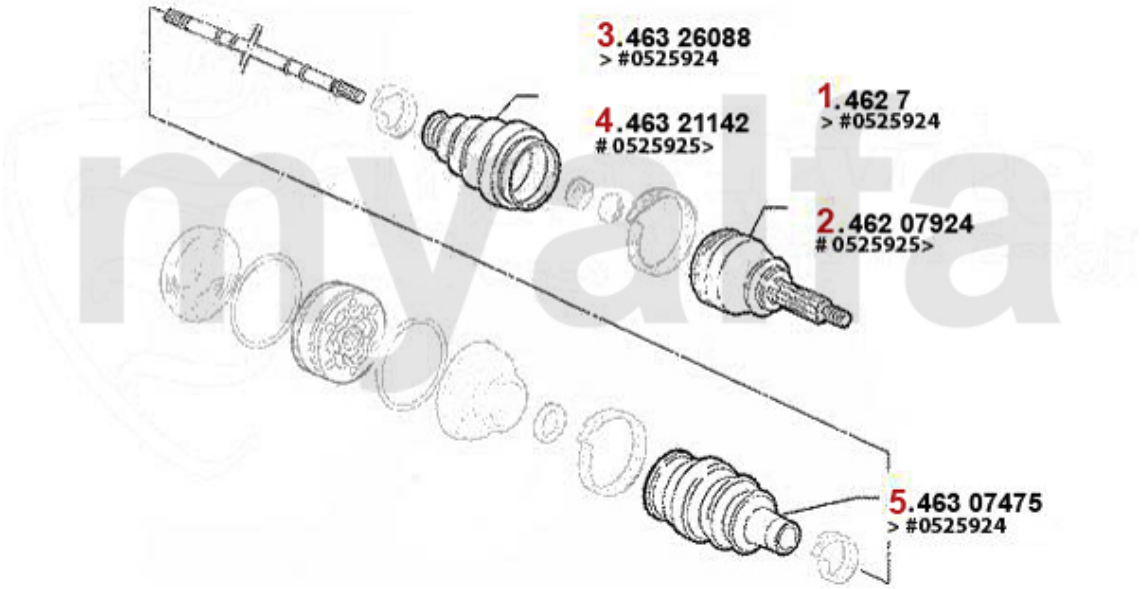

1	4627	drivled ydre 145/6 1.9 JTD (77kw) med/uden ABS,155,gtv/s pider (916) V6 # 6063041>	983,68 kr
2	4627924	drivled ydre 156 1.9 JTD 8 V (85KW) # 0525924>,Nuovo GT 1 .9 JTD 16V	1.232,51 kr
3	46326088	manchetsæt drivled 155,164, GTV/Spider(916) 6-cylinder	234,02 kr
4	46321142	manchetsæt drivled ydre 147, 156, gtv/spider,Nuovo GT 3.2 V 6 24V/GTA, 166 2.4 JTD 20V	257,49 kr
5	46307475	manchetsæt drivled indvendig 147 1.9 JTD 16V,156/SW V6 24V	230,86 kr

Antriebswelle/Driveshaft 156 1.9 JTD 16V

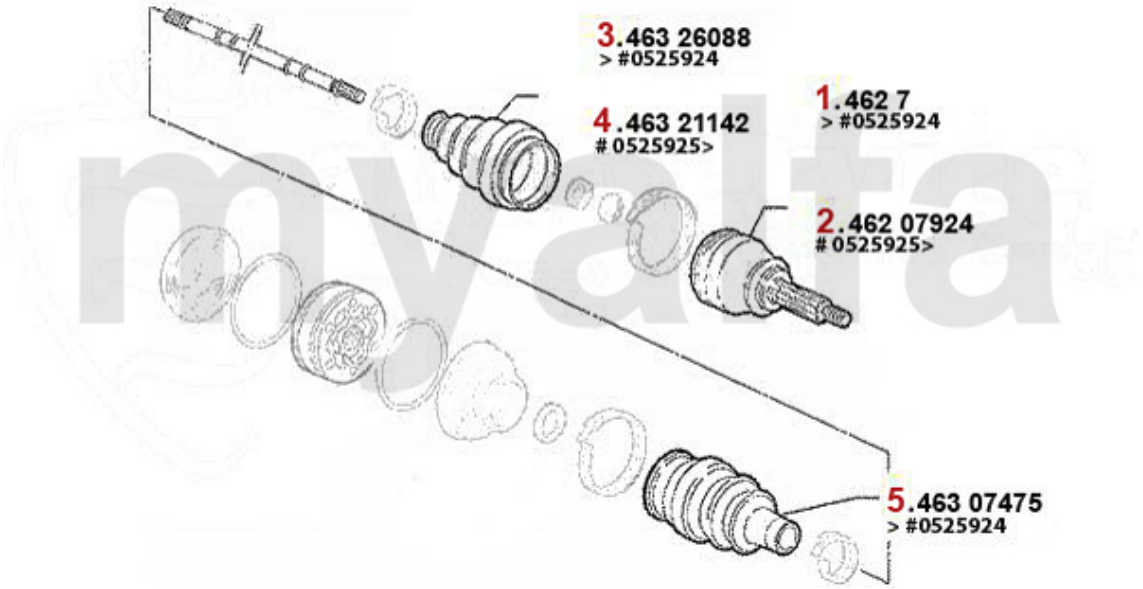

1	4627	drivled ydre 145/6 1.9 JTD (77kw) med/uden ABS,155,gtv/s pider (916) V6 # 6063041>	983,68 kr
2	4627924	drivled ydre 156 1.9 JTD 8 V (85KW) # 0525924>,Nuovo GT 1 .9 JTD 16V	1.232,51 kr
3	46326088	manchetsæt drivled 155,164, GTV/Spider(916) 6-cylinder	234,02 kr
4	46321142	manchetsæt drivled ydre 147, 156, gtv/spider,Nuovo GT 3.2 V 6 24V/GTA, 166 2.4 JTD 20V	257,49 kr
5	46307840	manchetsæt drivled indvendig 147 1.9 JTD # 3145308>	200,31 kr

Antriebswelle/Driveshaft 156 2.4 JTD 10V

1	4627	drivled ydre 145/6 1.9 JTD (77kw) med/uden ABS,155,gtv/s pider (916) V6 # 6063041>	983,68 kr
2	46326088	manchetsæt drivled 155,164, GTV/Spider(916) 6-cylinder	234,02 kr
3	46307475	manchetsæt drivled indvendig 147 1.9 JTD 16V,156/SW V6 24V	230,86 kr

Antriebswelle/Driveshaft 156 2.4 JTD 20V

1	4627924	drivled ydre 156 1.9 JTD 8 V (85KW) # 0525924>,Nuovo GT 1 .9 JTD 16V	1.232,51 kr
2	46321142	manchetsæt drivled ydre 147, 156, gtv/spider,Nuovo GT 3.2 V 6 24V/GTA, 166 2.4 JTD 20V	257,49 kr
3	46307840	manchetsæt drivled indvendig 147 1.9 JTD # 3145308>	200,31 kr

Kupplungs-Kit/Clutch Set 156 1.6/1.8 TS

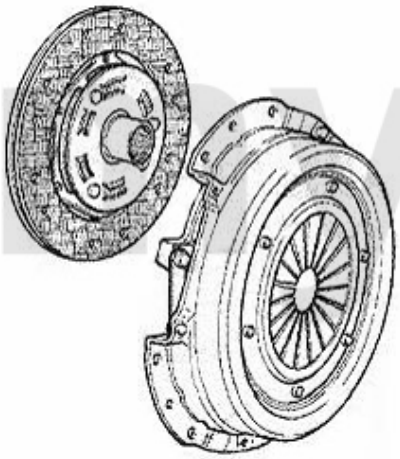

1. 431 853201
Ø 215 mm

1	*43153201*	*koblings-kit 147,156 1.6/1.8 16V TS årg. 09.97>,Nuovo GT 1. 8 TS*	*1.659,02 kr*

Ausrücker/Sleeve Bearing 156 1.6/1.8 TS

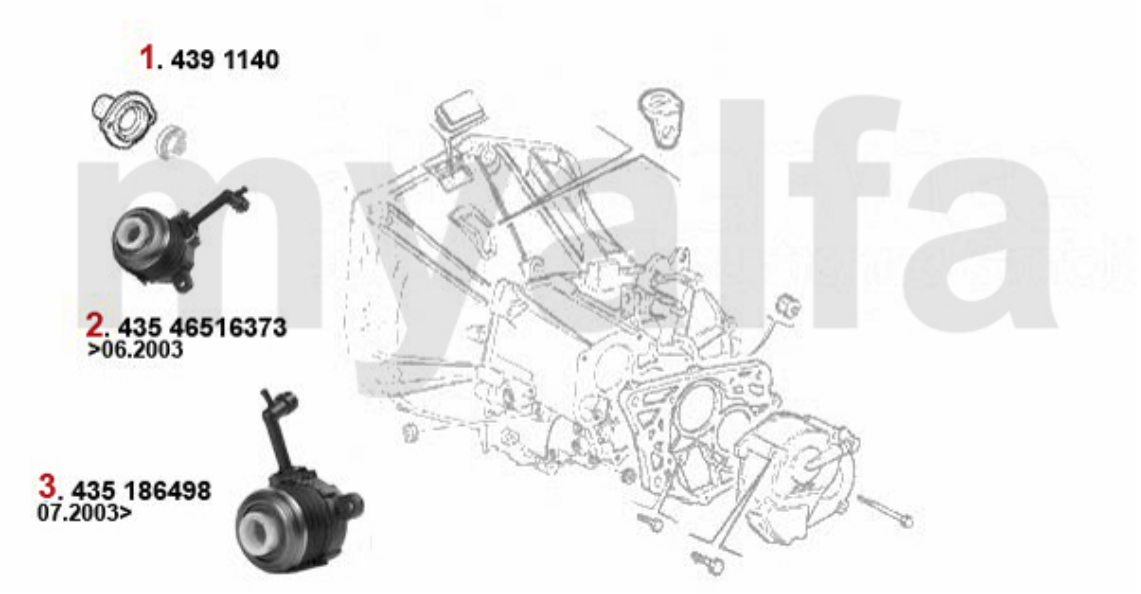

1	4391140	glideleje til udrykker 145 /6, 147,155,156,gtv/spider (91 6)	383,49 kr
2	43516373	Zentral-Ausrücker 147,156 1.6 1.8, 2.0 16V TS årg. >12.03	853,03 kr
2	43586498	Zentral-Ausrücker 147,Nuovo GT årg. 12.03>,156 Bj 01.04>	570,48 kr

Kupplungs-Kit/Clutch Set 156 2.0 TS

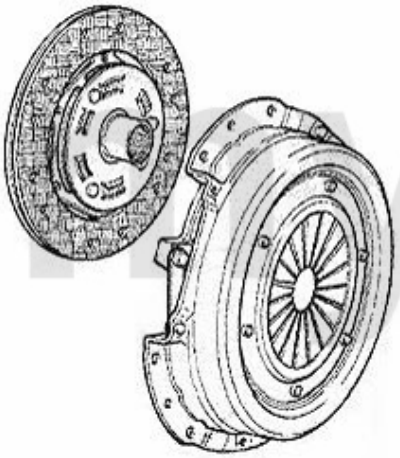

1. 431 951301
Ø 230 mm

2. 435 186498

1	*43151301*	*koblings-Kit 147,156/SW 2.0 T S (uden Ausrücker), Nuovo GT 2 .0 JTS (ikke Selespeed)*	*2.261,63 kr*

Ausrücker/Sleeve Bearing 156 2.0 TS

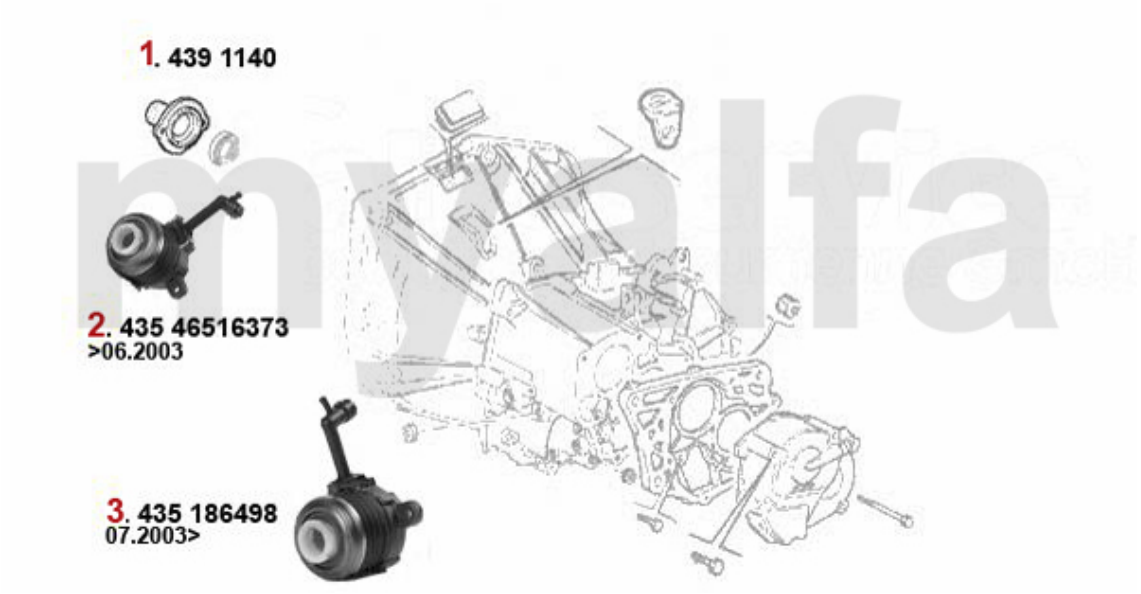

1	4391140	glideleje til udrykker 145 /6, 147,155,156,gtv/spider (91 6)	383,49 kr
2	43516373	Zentral-Ausrücker 147,156 1.6 1.8, 2.0 16V TS årg. >12.03	853,03 kr
2	43586498	Zentral-Ausrücker 147,Nuovo GT årg. 12.03>,156 Bj 01.04>	570,48 kr

Kupplungs-Kit/Clutch Set 156 2.0 JTS

1	*43151301*	*koblings-Kit 147,156/SW 2.0 T S (uden Ausrücker), Nuovo GT 2 .0 JTS (ikke Selespeed)*	*2.261,63 kr*

Ausrücker/Sleeve Bearing 156 2.0 JTS

1	4391140	glideleje til udrykker 145 /6, 147,155,156,gtv/spider (91 6)	383,49 kr
2	43516373	Zentral-Ausrücker 147,156 1.6 1.8, 2.0 16V TS årg. >12.03	853,03 kr
2	43586498	Zentral-Ausrücker 147,Nuovo GT årg. 12.03>,156 Bj 01.04>	570,48 kr

Kupplungs-Kit/Clutch Set 156 2.5 V6 24V

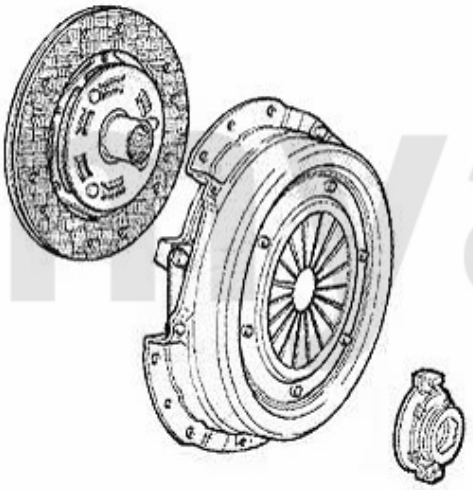

1. 431 739492
Ø 235 mm

1	*43139492*	*koblings-Kit 156 2.5 V6 24V*	*2.809,40 kr*

Ausrücker/Sleeve Bearing 156 2.5 V6 24V

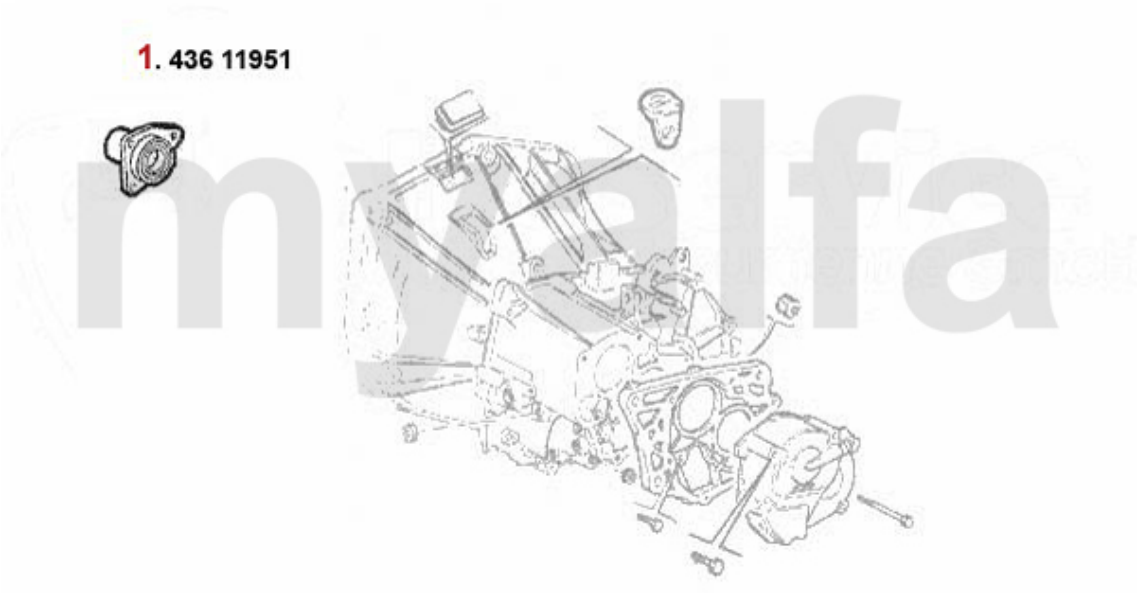

1	*43611951*	*Führungshülse f. udrykkerleje 3-Löcher 145/6,147,155,164/Sup er, gtv/spider (916),Nuovo GT*	*1.166,02 kr*

Kupplungs-Kit/Clutch Set 156 3.2 V6 24V/GTA

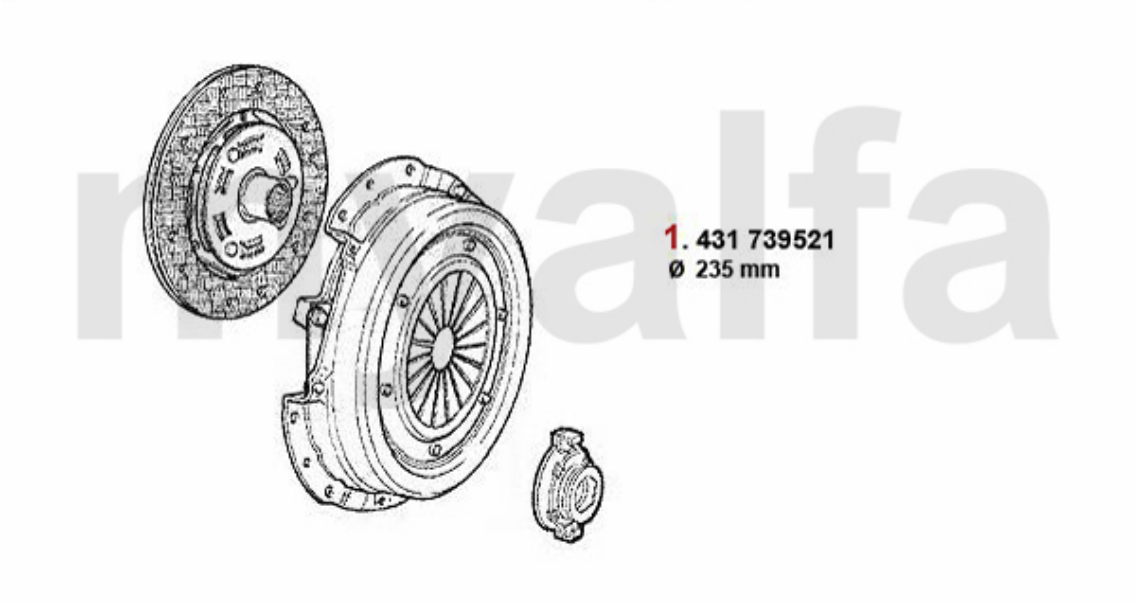

1	*43139521*	*koblings-Kit 147,156,Nuovo GT , gtv/spider (916) 3.2 V6 24V*	*3.717,18 kr*

Ausrücker/Sleeve Bearing 156 3.2 V6 24V/GTA

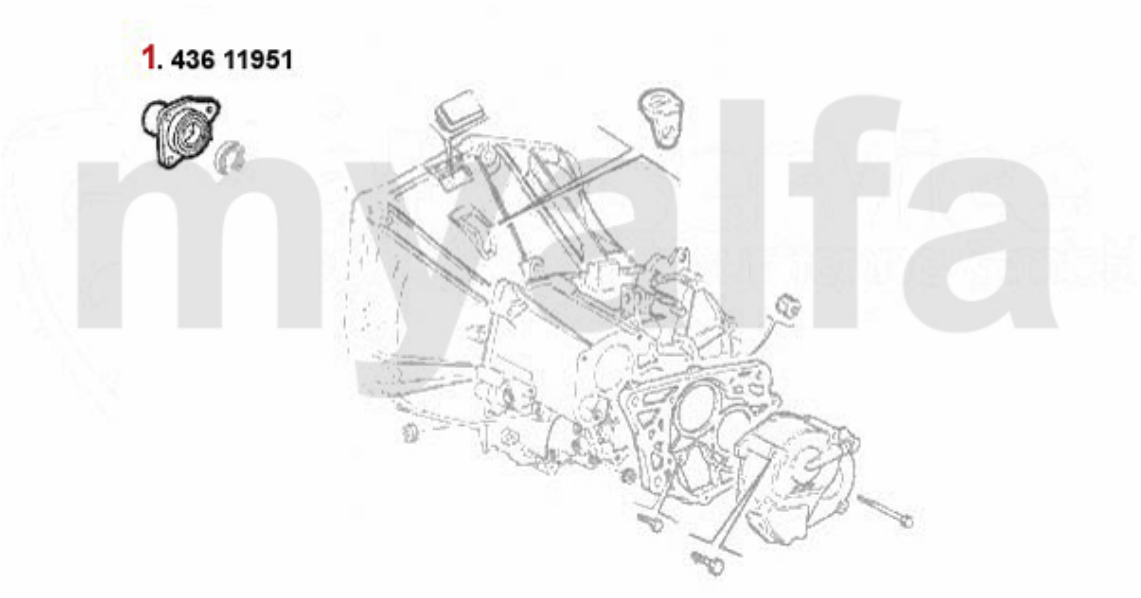

1	*43611951*	*Führungshülse f. udrykkerleje 3-Löcher 145/6,147,155,164/Sup er, gtv/spider (916),Nuovo GT*	*1.166,02 kr*

Ausrücker/Sleeve Bearing 156 1.9 JTD 8V

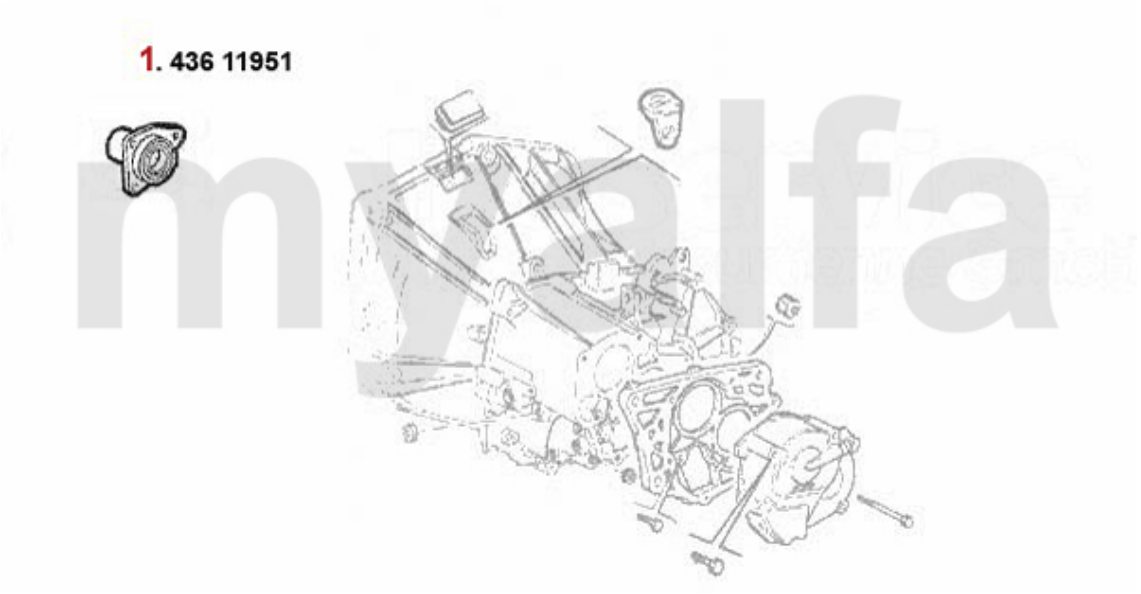

1	*43611951*	*Führungshülse f. udrykkerleje 3-Löcher 145/6,147,155,164/Sup er, gtv/spider (916),Nuovo GT*	*1.166,02 kr*

Kupplungs-Kit/Clutch Set 156 1.9 JTD 8V

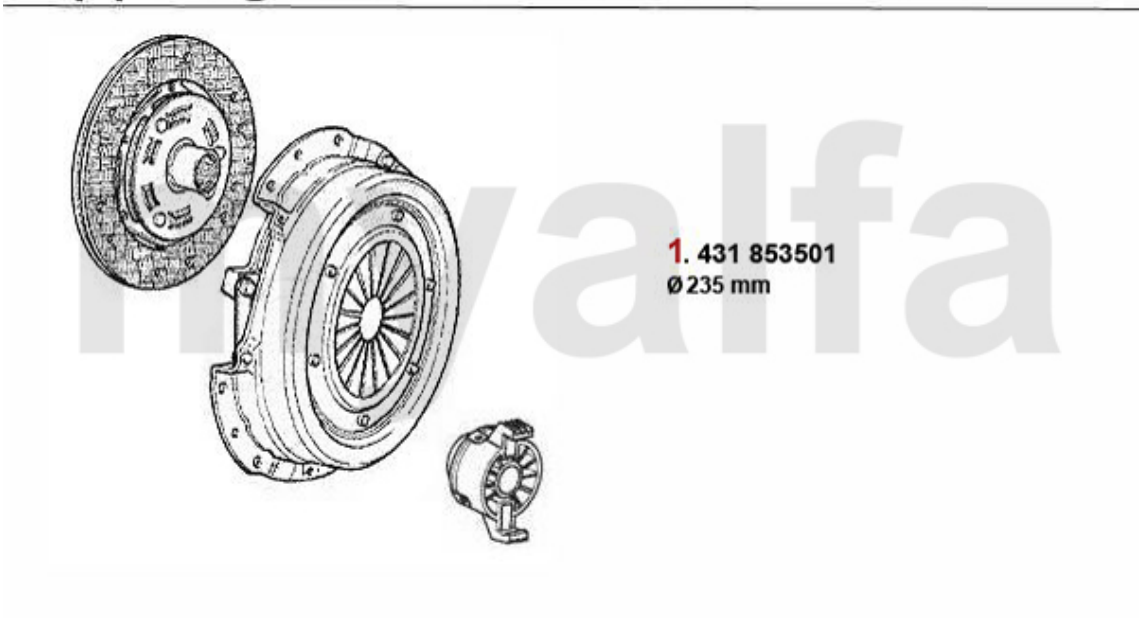

1	*43153501*	*koblings-Kit 145/6,156 1.9/2. 4 JTD 166 2.0 TS årg. 09.97-10. 00 (uden Ausrücker)*	*2.637,21 kr*

Kupplungs-Kit/Clutch Set 156 1.9 JTD 16V

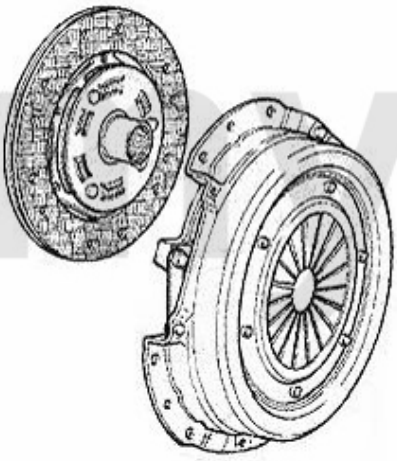

1. 431 583501
ø 235 mm

1	*43153501*	*koblings-Kit 145/6,156 1.9/2. 4 JTD 166 2.0 TS årg. 09.97-10. 00 (uden Ausrücker)*	*2.637,21 kr*

Ausrücker/Sleeve Bearing 156 1.9 JTD 16V

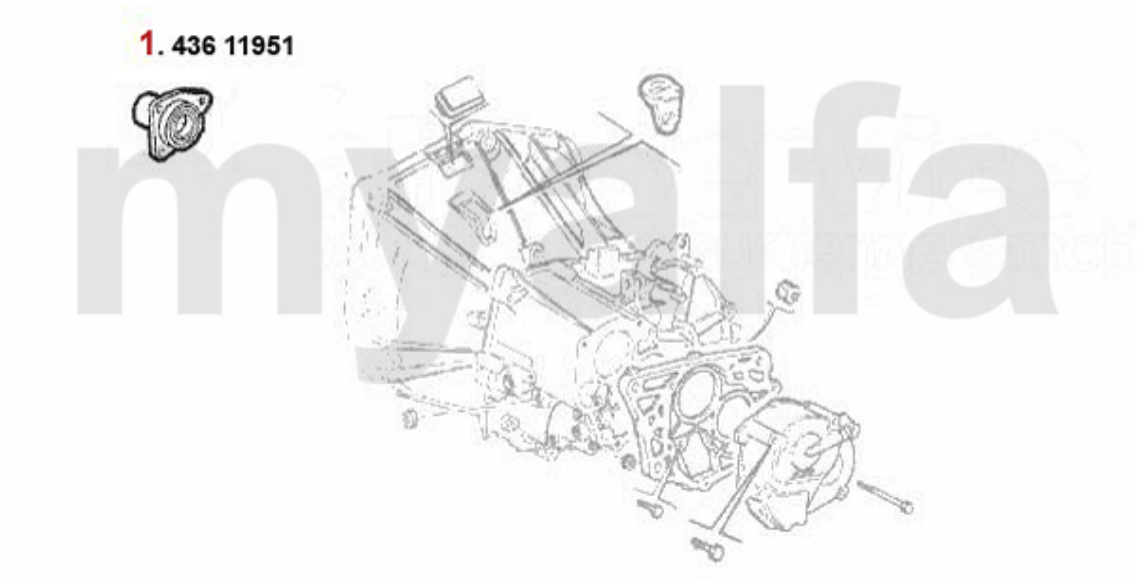

1	*43611951*	*Führungshülse f. udrykkerleje 3-Löcher 145/6,147,155,164/Sup er, gtv/spider (916),Nuovo GT*	*1.166,02 kr*

Kupplungs-Kit/Clutch Set 156 2.4 JTD 10V

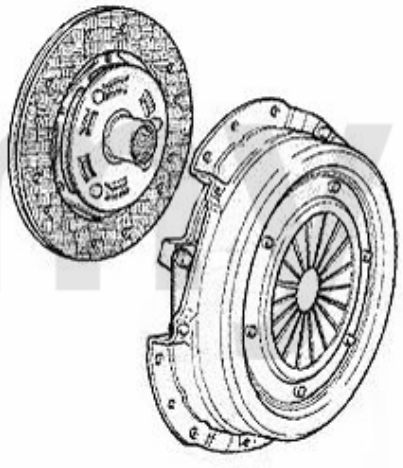

1. 431 853501
Ø 235 mm

1	*43153501*	*koblings-Kit 145/6,156 1.9/2. 4 JTD 166 2.0 TS årg. 09.97-10. 00 (uden Ausrücker)*	*2.637,21 kr*

Ausrücker/Sleeve Bearing 156 2.4 JTD 10V

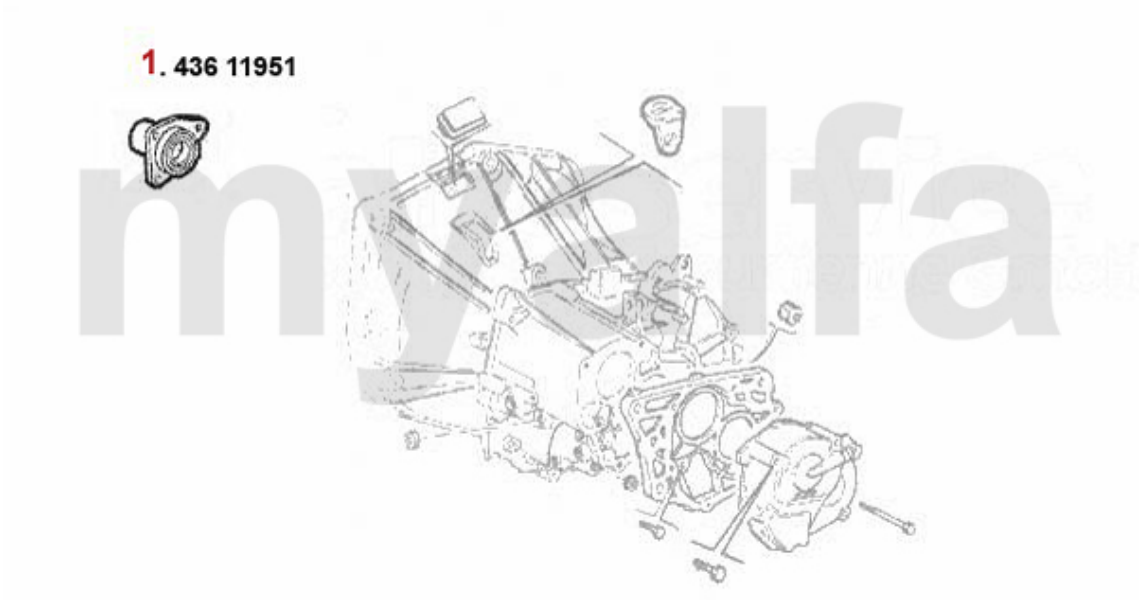

1	*43611951*	*Führungshülse f. udrykkerleje 3-Löcher 145/6,147,155,164/Sup er, gtv/spider (916),Nuovo GT*	*1.166,02 kr*

Ausrücker/Sleeve Bearing 156 2.4 JTD 20V

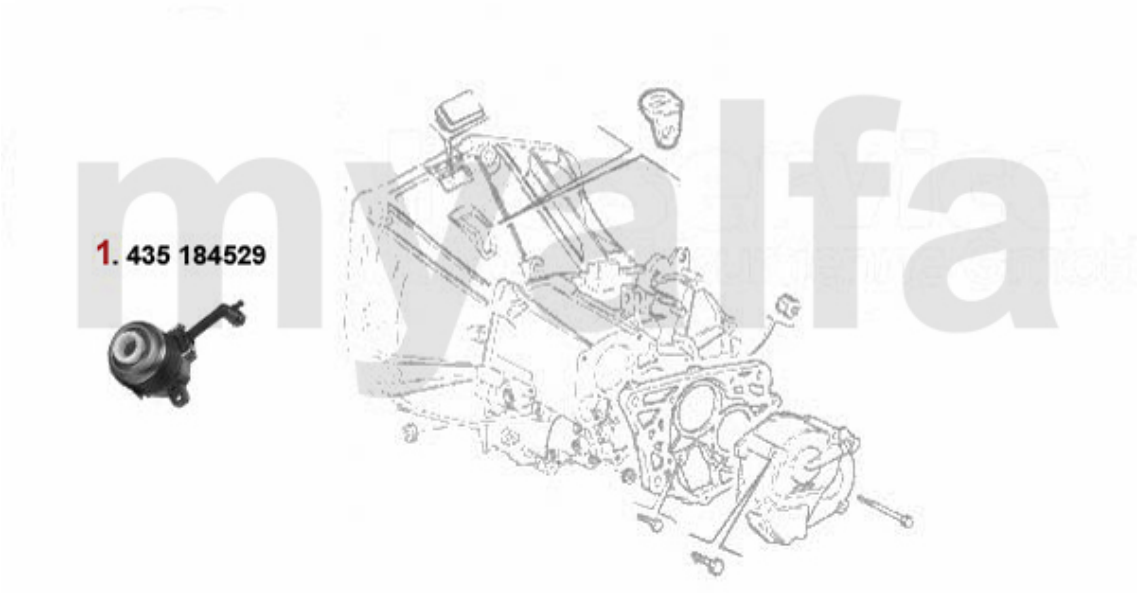

1	*43584529*	*Udrykker 156/166 2.4 JTD 20V*	*547,02 kr*

Kupplungsbetätigung/Clutch Actuation 156 1.6/1.8 TS

1	*43816374*	*koblingshovedcylinder 156 TS/JTS/ JTD 20V*	*931,25 kr*

Kupplungsbetätigung/Clutch Actuation 156 2.0 TS

1	*43816374*	*koblingshovedcylinder 156 TS/JTS/ JTD 20V*	*931,25 kr*

Kupplungsbetätigung/Clutch Actuation 156 2.0 JTS

1	*43816374*	*koblingshovedcylinder 156 TS/JTS/ JTD 20V*	*931,25 kr*

Kupplungsbetätigung/Clutch Actuation 156 2.5 V6 24V

1	*43824868*	*koblingshovedcylinder 156 1.9 /2.4 JTD,2.5/3.2 V6 24V/GTA*	*931,25 kr*
2	*4388*	*koblingslavecylinder Sud/ Sprint, 33 (905/7), 145, 146, 156, 156, gesteckt*	*468,79 kr*

Kupplungsbetätigung/Clutch Actuation 156 3.2 V6 24V/GTA

1	*43824868*	*koblingshovedcylinder 156 1.9 /2.4 JTD,2.5/3.2 V6 24V/GTA*	*931,25 kr*
2	*4388*	*koblingslavecylinder Sud/ Sprint, 33 (905/7), 145, 146, 156, 156, gesteckt*	*468,79 kr*
3	*43876063*	*koblingslavecylinder Selesp eed 147, 156 Nuovo GT 1.9 JTD/ 3.2 V6 24 V/GTA*	*On request*

Kupplungsbetätigung/Clutch Actuation 156 1.9 JTD 8V

1	43824868	koblingshovedcylinder 156 1.9 /2.4 JTD,2.5/3.2 V6 24V/GTA	931,25 kr
2	4388	koblingslavecylinder Sud/ Sprint, 33 (905/7), 145, 146, 156, 156, gesteckt	468,79 kr

Kupplungsbetätigung/Clutch Actuation 156 1.9 JTD 16V

1	*43824868*	*koblingshovedcylinder 156 1.9 /2.4 JTD,2.5/3.2 V6 24V/GTA*	*931,25 kr*
2	*4388*	*koblingslavecylinder Sud/ Sprint, 33 (905/7), 145, 146, 156, 156, gesteckt*	*468,79 kr*

Kupplungsbetätigung/Clutch Actuation 156 2.4 JTD 10V

1	*43824868*	*koblingshovedcylinder 156 1.9 /2.4 JTD,2.5/3.2 V6 24V/GTA*	*931,25 kr*
2	*4388*	*koblingslavecylinder Sud/ Sprint, 33 (905/7), 145, 146, 156, 156, gesteckt*	*468,79 kr*

Kupplungsbetätigung/Clutch Actuation 156 2.4 JTD 20V

1	*43824868*	*koblingshovedcylinder 156 1.9 /2.4 JTD,2.5/3.2 V6 24V/GTA*	*931,25 kr*

Federbeine/Struts 156 TS 16V

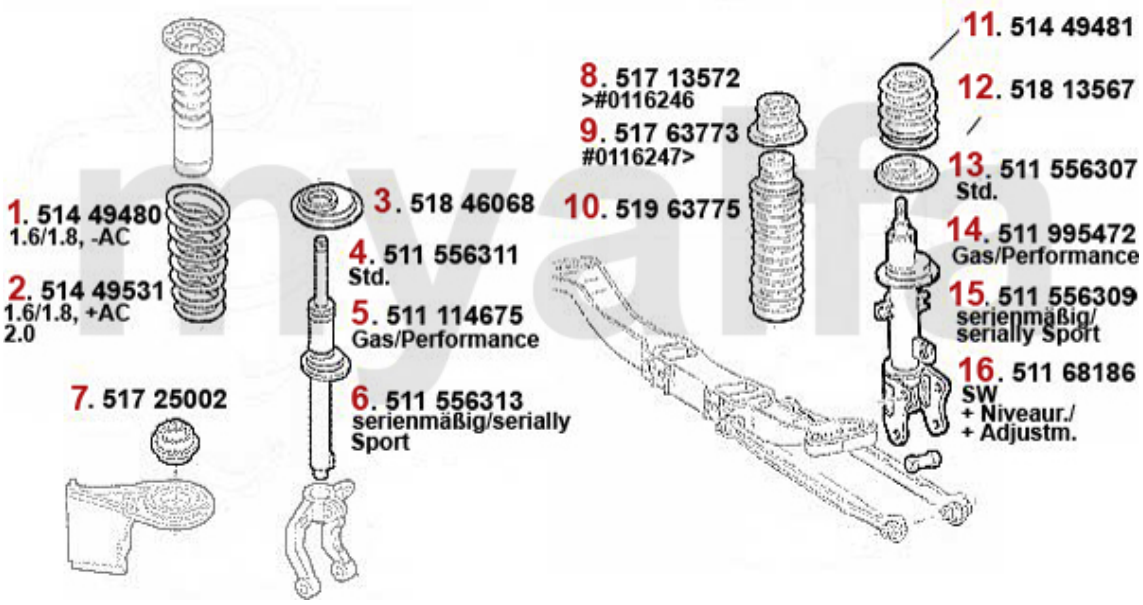

1	51449480	skruefjeder for 156 1.6/1.8 16 V TS (uden klima)	618,26 kr
2	51449531	skruefjeder for 156 4-zyl inder 1.6/1.8 16V TS (med klim a) 2.0 16 V TS (uden klima)	442,16 kr
3	51846068	fjederskive for 147,Nuovo GT (Gummi)	On request
4	51156311	støddæmper for 156 øvre St ift/u nten Schelle,1-rør Gas til Standar dfahrwerk,Nuovo GT	860,85 kr
5	51214675	støddæmper for 147,156,obe n Sti ft/nedre Schelle,1-rør Gas Performance,Sport-Stossdäm	939,07 kr
6	51156313	støddæmper for 156 øvre Stift/u nten Schelle , 1-rør Gas til Serien Sportfahrwerk	1.017,30 kr
7	51725002	fjederbenleje 147,156,166 Nuovo GT VA	183,92 kr
8	51713572	fjederbenleje 156 bag > #0116246	402,21 kr
9	51763773	fjederbenleje bag 156 # 0116246>	696,48 kr
10	51963775	støvkappe-stop/anslagpuffer 147 HA TS/JTD	191,74 kr
11	51449481	skruefjeder bag 147,156 Nuovo GT	539,94 kr
12	51813567	fjederskive bag 147,156,Nuovo GT (Gummi)	351,36 kr
13	51156307	fjederben bag 156,2-rør Gas	919,52 kr
14	51295472	fjederben bag 156,1-rør Ga s Sp ortdämpfer tilr Nachrüstun g	1.134,73 kr
15	51156309	fjederben bag 156,2-rør Gas,til Seriensportfahrwerk	1.210,63 kr
16	51168186	fjederben 156 SW bag med Niveau	On request

Federbeine/Struts 2.0 JTS

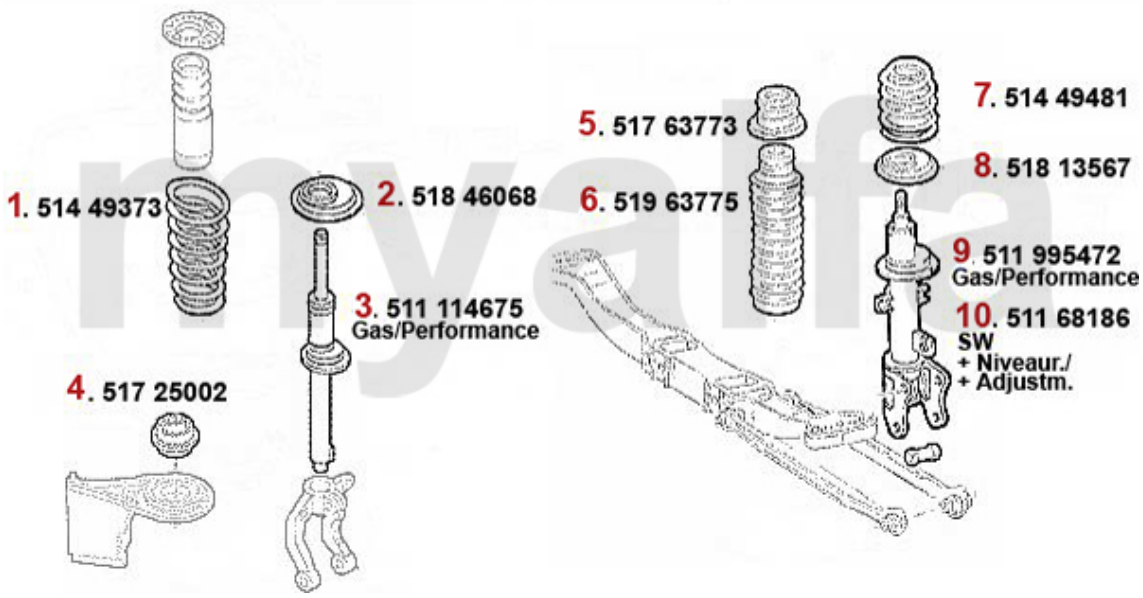

1	51449373	skruefjeder for 156 2.0 1 6V TS (med klima), 1.9 JTD (oh ne klima)	438,25 kr
2	51846068	fjederskive for 147,Nuovo GT (Gummi)	On request
3	51214675	støddæmper for 147,156,obe n Sti ft/nedre Schelle,1-rør Gas Performance,Sport-Stossdäm	939,07 kr
4	51725002	fjederbenleje 147,156,166 Nuovo GT VA	183,92 kr
5	51763773	fjederbenleje bag 156 # 0116246>	696,48 kr
6	51963775	støvkappe-stop/anslagpuffer 147 HA TS/JTD	191,74 kr
7	51449481	skruefjeder bag 147,156 Nuovo GT	539,94 kr
8	51813567	fjederskive bag 147,156,Nuovo GT (Gummi)	351,36 kr
9	51295472	fjederben bag 156,1-rør Ga s Sp ortdämpfer tilr Nachrüstun g	1.134,73 kr
10	51168186	fjederben 156 SW bag med Niveau	On request

Federbeine/Struts 2.5 V6 24V

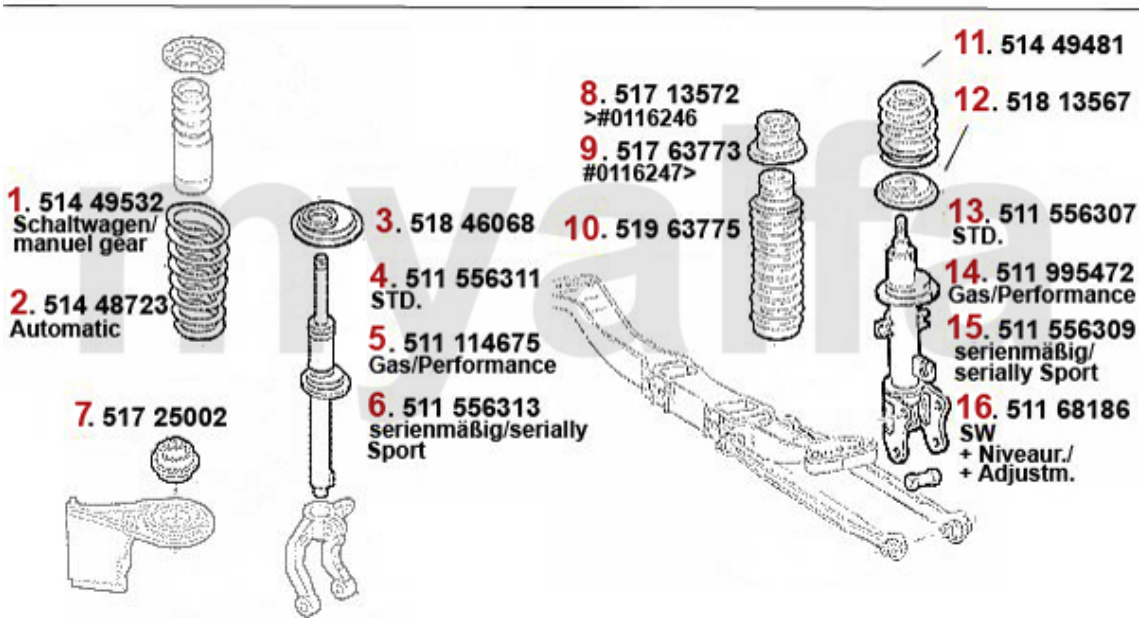

1	51449532	skruefjeder for 156 6-zyl inder 2.4 JTD (kun uden klima)	474,19 kr
2	51448723	skruefjeder 156 for 2.5 V6 2 4V, 2.4 JTD automatisches Getr iebe	542,36 kr
3	51846068	fjederskive for 147,Nuovo GT (Gummi)	On request
4	51156311	støddæmper for 156 øvre St ift/u nten Schelle,1-rør Gas til Standar dfahrwerk,Nuovo GT	860,85 kr
5	51214675	støddæmper for 147,156,obe n Sti ft/nedre Schelle,1-rør Gas Performance,Sport-Stossdäm	939,07 kr
6	51156313	støddæmper for 156 øvre Stift/u nten Schelle , 1-rør Gas til Serien Sportfahrwerk	1.017,30 kr
7	51725002	fjederbenleje 147,156,166 Nuovo GT VA	183,92 kr
8	51713572	fjederbenleje 156 bag > #0116246	402,21 kr
9	51763773	fjederbenleje bag 156 # 0116246>	696,48 kr
10	51963775	støvkappe-stop/anslagpuffer 147 HA TS/JTD	191,74 kr
11	51449481	skruefjeder bag 147,156 Nuovo GT	539,94 kr
12	51813567	fjederskive bag 147,156,Nuovo GT (Gummi)	351,36 kr
13	51156307	fjederben bag 156,2-rør Gas	919,52 kr
14	51295472	fjederben bag 156,1-rør Ga s Sp ortdämpfer tilr Nachrüstun g	1.134,73 kr
15	51156309	fjederben bag 156,2-rør Gas,til Seriensportfahrwerk	1.210,63 kr
16	51168186	fjederben 156 SW bag med Niveau	On request

Federbeine/Struts 156 GTA

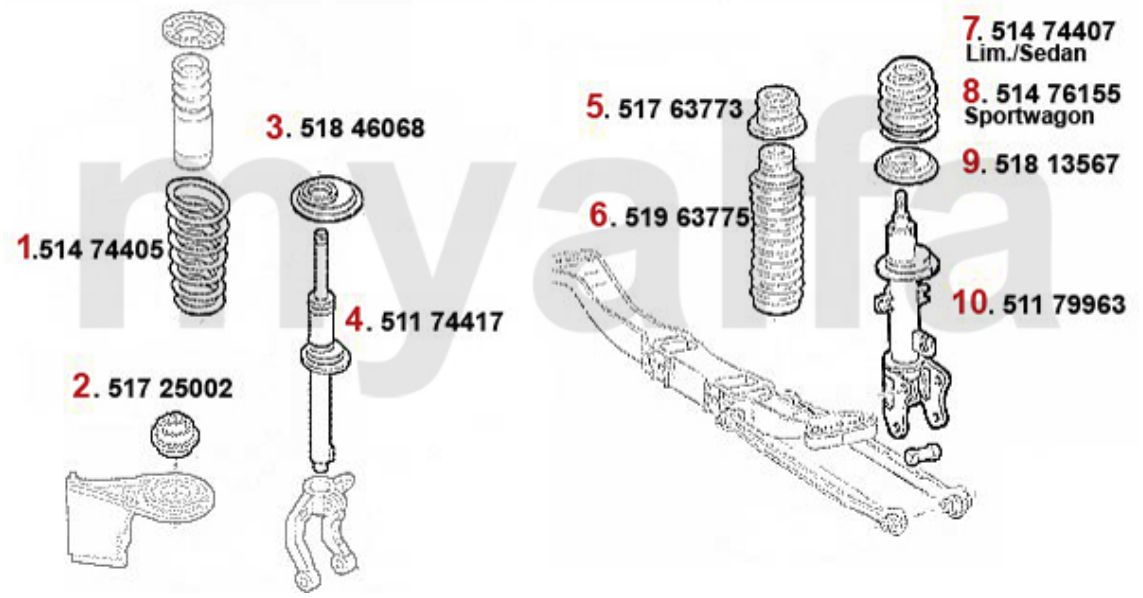

1	51474405	skruefjeder for 147/156 GTA Nuovo GT 3.2 V6/GTA	1.169,93 kr
2	51725002	fjederbenleje 147,156,166 Nuovo GT VA	183,92 kr
3	51846068	fjederskive for 147,Nuovo GT (Gummi)	On request
4	51174417	fjederben for 156 GTA	On request
5	51763773	fjederbenleje bag 156 # 0116246>	696,48 kr
6	51963775	støvkappe-stop/anslagpuffer 147 HA TS/JTD	191,74 kr
7	51474407	skruefjeder bag 156 GTA Lim.	653,46 kr
8	51476155	skruefjeder bag 156 SW GTA	On request
9	51813567	fjederskive bag 147,156,Nuovo GT (Gummi)	351,36 kr
10	51179963	fjederben bag 156/SW GTA	On request

Federbeine/Struts 156 1.9 JTD

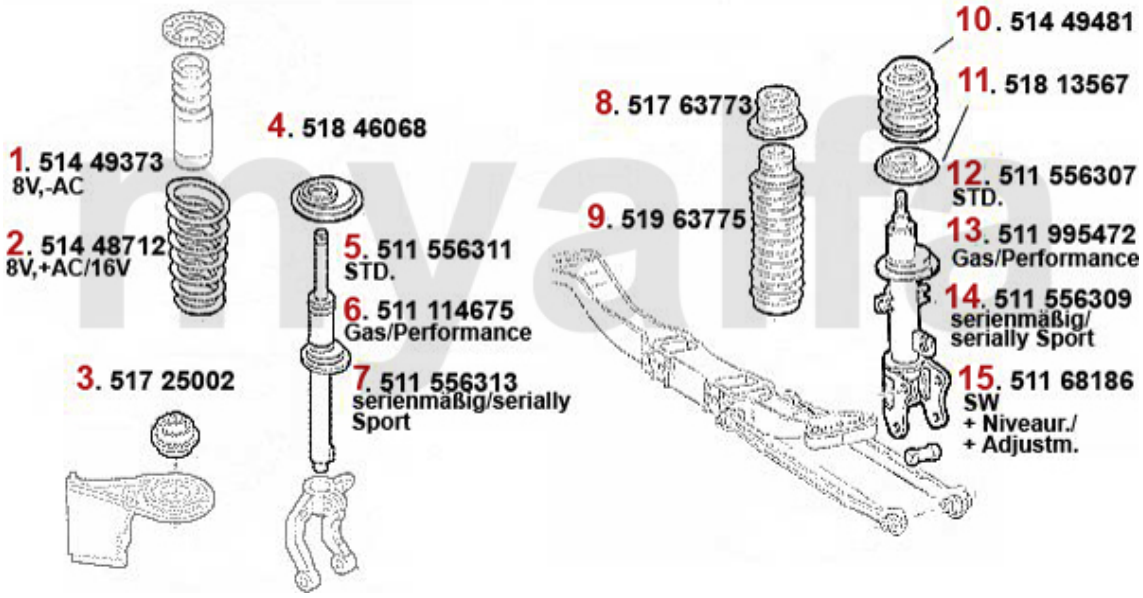

1	51449373	skruefjeder for 156 2.0 1 6V TS (med klima), 1.9 JTD (oh ne klima)	438,25 kr
2	51448712	skruefjeder for 156 1.9 JTD med Klima	554,09 kr
3	51725002	fjederbenleje 147,156,166 Nuovo GT VA	183,92 kr
4	51846068	fjederskive for 147,Nuovo GT (Gummi)	On request
5	51156311	støddæmper for 156 øvre St ift/u nten Schelle,1-rør Gas til Standar dfahrwerk,Nuovo GT	860,85 kr
6	51214675	støddæmper for 147,156,obe n Sti ft/nedre Schelle,1-rør Gas Performance,Sport-Stossdäm	939,07 kr
7	51156313	støddæmper for 156 øvre Stift/u nten Schelle , 1-rør Gas til Serien Sportfahrwerk	1.017,30 kr
8	51763773	fjederbenleje bag 156 # 0116246>	696,48 kr
9	51963775	støvkappe-stop/anslagpuffer 147 HA TS/JTD	191,74 kr
10	51449481	skruefjeder bag 147,156 Nuovo GT	539,94 kr
11	51813567	fjederskive bag 147,156,Nuovo GT (Gummi)	351,36 kr
12	51156307	fjederben bag 156,2-rør Gas	919,52 kr
13	51295472	fjederben bag 156,1-rør Ga s Sp ortdämpfer tilr Nachrüstun g	1.134,73 kr
14	51156309	fjederben bag 156,2-rør Gas,til Seriensportfahrwerk	1.210,63 kr
15	51168186	fjederben 156 SW bag med Niveau	On request

Federbeine/Struts 156 2.4 JTD

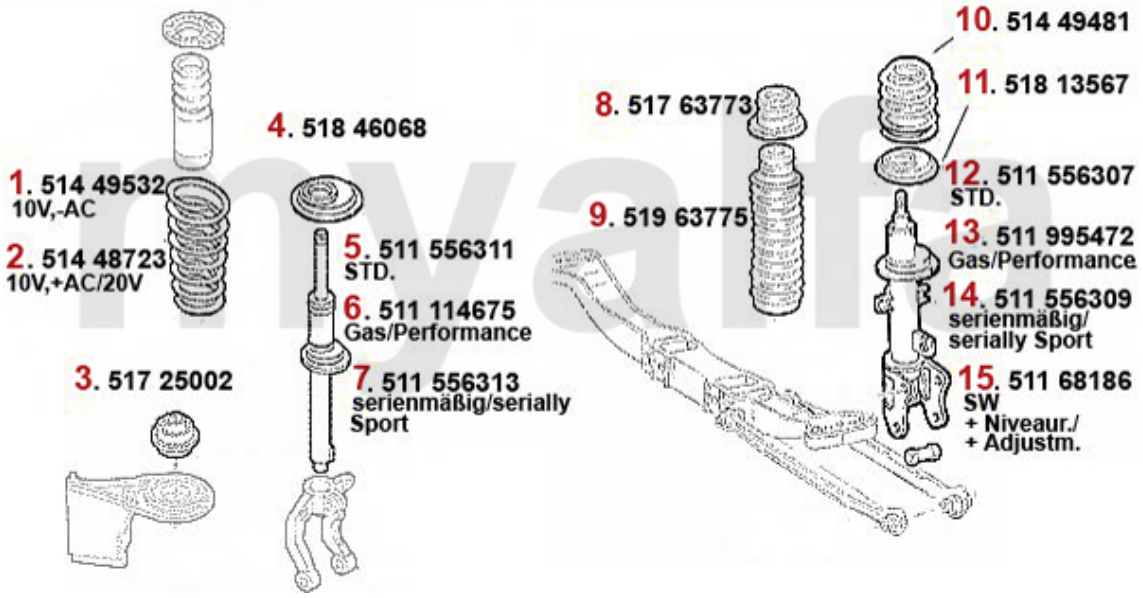

1	51449532	skruefjeder for 156 6-zyl inder 2.4 JTD (kun uden klima)	474,19 kr
2	51448723	skruefjeder 156 for 2.5 V6 2 4V, 2.4 JTD automatisches Getr iebe	542,36 kr
3	51725002	fjederbenleje 147,156,166 Nuovo GT VA	183,92 kr
4	51846068	fjederskive for 147,Nuovo GT (Gummi)	On request
5	51156311	støddæmper for 156 øvre St ift/u nten Schelle,1-rør Gas til Standar dfahrwerk,Nuovo GT	860,85 kr
6	51214675	støddæmper for 147,156,obe n Sti ft/nedre Schelle,1-rør Gas Performance,Sport-Stossdäm	939,07 kr
7	51156313	støddæmper for 156 øvre Stift/u nten Schelle , 1-rør Gas til Serien Sportfahrwerk	1.017,30 kr
8	51763773	fjederbenleje bag 156 # 0116246>	696,48 kr
9	51963775	støvkappe-stop/anslagpuffer 147 HA TS/JTD	191,74 kr
10	51449481	skruefjeder bag 147,156 Nuovo GT	539,94 kr
11	51813567	fjederskive bag 147,156,Nuovo GT (Gummi)	351,36 kr
12	51156307	fjederben bag 156,2-rør Gas	919,52 kr
13	51295472	fjederben bag 156,1-rør Ga s Sp ortdämpfer tilr Nachrüstun g	1.134,73 kr
14	51156309	fjederben bag 156,2-rør Gas,til Seriensportfahrwerk	1.210,63 kr
15	51168186	fjederben 156 SW bag med Niveau	On request

Aufhängung/Attachment 156 vorne/front

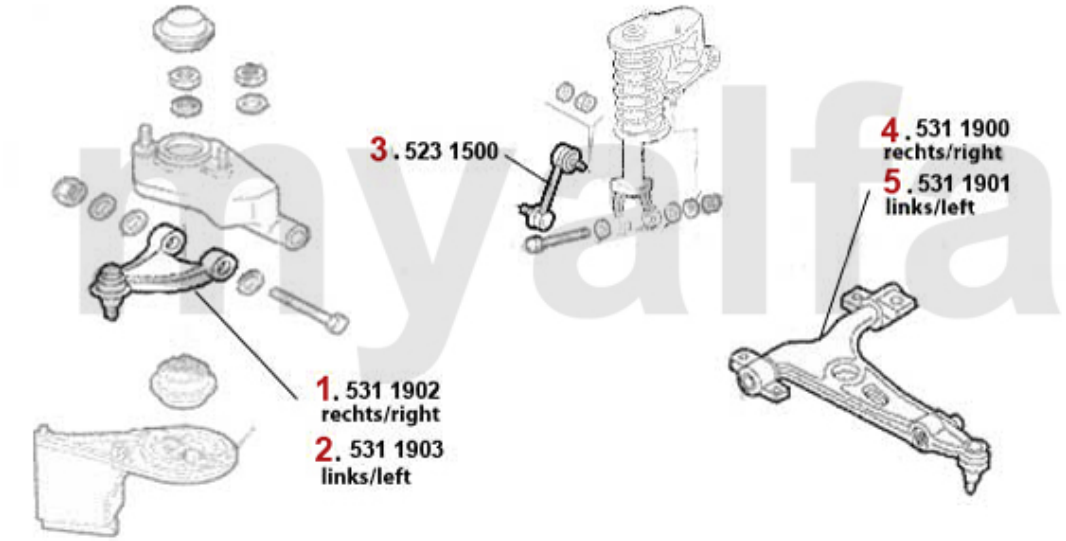

1	5311902	bærearm højre øvre 147 156 alu	539,94 kr
2	5311903	bærearm venstre øvre 147,156 alu	539,94 kr
3	5231500	krængningsstabilisator front e for 147.156	212,88 kr
4	5311900	bærearm højre nedre 147 156 stål geschmiedet	978,19 kr
5	5311901	bærearm venstre nedre 147 156 stål geschmiedet	978,19 kr

Aufhängung/Attachment 156 hinten/rear

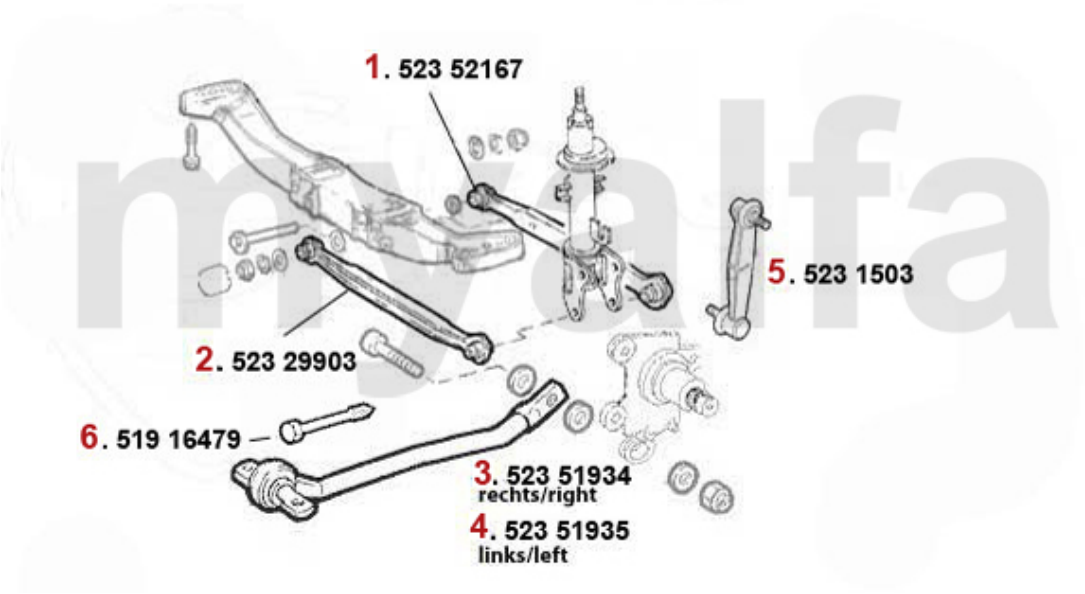

1	52352167	Stabilisator 147,156 bag/ indvendig	421,76 kr
2	52329903	Stabilisator bag 147 156 for/indvendig	426,51 kr
3	52351934	Stabilisator HB 147,156 Nuovo GT	645,64 kr
4	52351935	Stabilisator VB 147,156 Nuovo GT	645,64 kr
5	5231503	krængningsstabilisator bag 147,156,Nuovo GT	277,05 kr
6	51916479	skrue bagerstes fjederben 147, 156, GT	248,83 kr

Radlager/Wheel Bearing 156

1	*54416025*	*hjulleje for 156,166,Nouvo G T,147 GTA med ABS (med holder)*	*1.169,93 kr*
2	*5433000*	*hjulnav for 156,gtv/spider (916)*	*602,61 kr*
3	*54316026*	*hjulnav bag 147,156,Nuovo GT med ABS*	*1.282,61 kr*

Stabilisator hinten/rear Stabilizer 156/SW

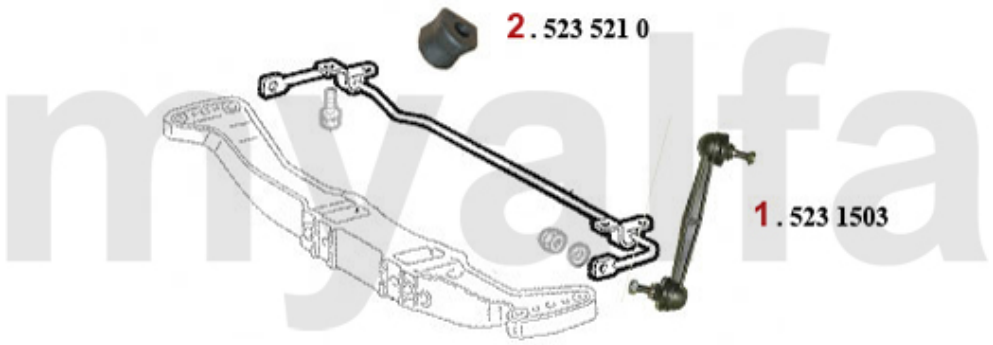

1	5231503	krængningsstabilisator bag 147,156,Nuovo GT	277,05 kr
2	5235210	Stabilisatorgummi bag 147 >2004, 156	139,69 kr

Lenkung/Steering 156

1	*5541103*	*styrekugle venstre 147,156 166*	*297,35 kr*
2	*5541102*	*styrekugle højre 147 156,166*	*297,35 kr*
3	*55591005*	*ledmanchet (1Stk.) venstre/højre 147.156.166*	*183,92 kr*

Bremsscheiben/Brakedisks 156/SW >2002

1. 610 101311
1.6/1.8 TS,1.9 JTD > #0383456
vorne/front

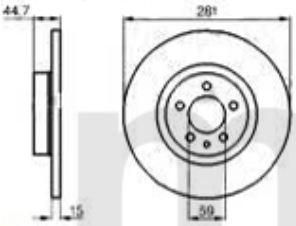

2. 610 518751
1.6/1.8/2.0 TS,2.5 V6,1.9/2.4 JTD
vorne/front
belüftet/ventil.

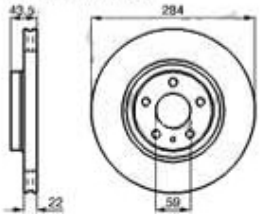

3. 610 518815
- Sport Kit/GTA
hinten/rear

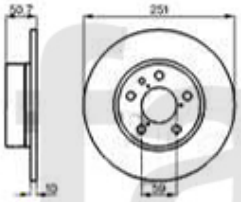

4. 610 469908
+ Sport Kit/GTA
hinten/rear

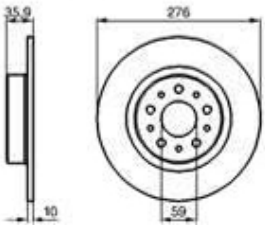

1	*61001311*	*bremseskive for 147 1.6 16V TS 156 1.6/1.8/16V TS/1.9 JTD*	*602,61 kr*
2	*61018751*	*bremseskive for 147 1.6/2.0 16 V TS/ 1.9 JTD årg. 01.01>,156 2 .0/16V TS/ JTS/2.5 V6 24V/1.9/*	*586,87 kr*
3	*61018815*	*bremseskive bag 147 1.6/2.0 16 V TS 156 1.6/1.8/2.0 16V TS/2. 5 V6 24V/ 1.9/2.4 JTD, 164/Sup*	*554,09 kr*
4	*61069908*	*bremseskive bag 147 GTA, 156 med Sport-Kit, Nuovo GT*	*539,94 kr*

Bremsscheiben/Brakedisks 156/SW 2002>

1. 610 518751
-GTA/1.9 JTD 4x4
vorne/front
belüftet/ventil.

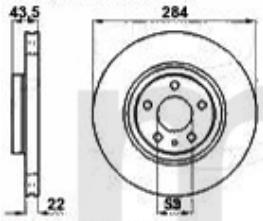

2. 610 101651
+GTA, >10.2003
vorne/front
belüftet/ventil.

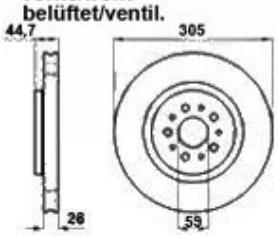

3. 610 733051
+GTA, 11.2003>/1.9 JTD 4x4
vorne/front
belüftet/ventil.

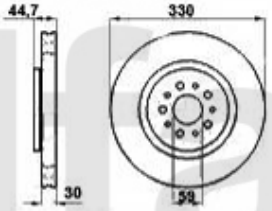

4. 610 469908
hinten/rear

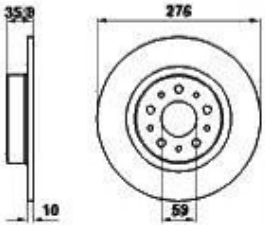

1	*61018751*	*bremseskive for 147 1.6/2.0 16 V TS/ 1.9 JTD årg. 01.01>,156 2 .0/16V TS/ JTS/2.5 V6 24V/1.9/*	*586,87 kr*
2	*61001651*	*bremseskive for 147/156 GTA gt v/spi der (916) 3.0/3.2 V6 24V*	*683,17 kr*
3	*61033051*	*bremseskive for GTA 147 årg. 03>, 156 årg. 02>, Nuovo GT*	*1.087,79 kr*
4	*61069908*	*bremseskive bag 147 GTA, 156 med Sport-Kit, Nuovo GT*	*539,94 kr*

Bremsbeläge/Brakepads 156 >2002

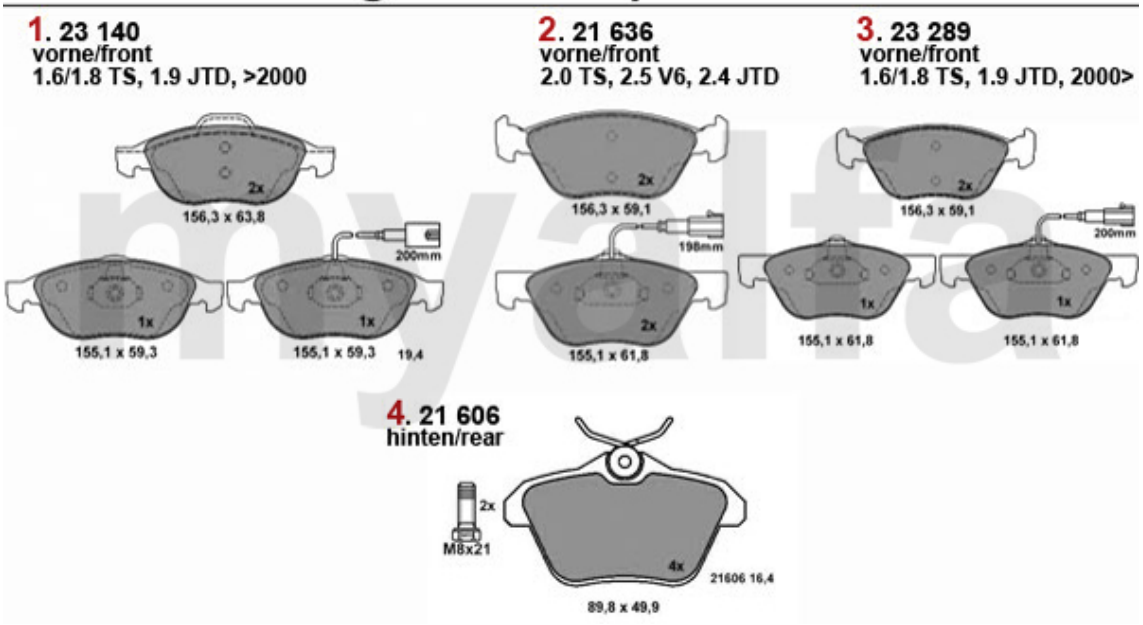

1	23119305	SBB for med WE 147 1.6 16V TS 1 56 1.6/1.8/16V TS/1.9 JTD årg. 09.97-10.00 Bremssystem: Ate	500,83 kr
2	21619305	SBB for med WE 155 1.6/1.8/2.0/ 16V T S/2.5 V6/TD årg. 05.96>,1 56 1.6/1.8/ 2.0/16V/TS/JTS/V6/	528,21 kr
3	23219305	SBB for med WE 145/6 1.8/2.0/16 V/TS/ QV årg. 01.97>,147 1.6/2. 0/16V/TS Bremssystem: Ate	547,02 kr
4	21616624	SBB bag uden WE 156 1.6/1.8/2.0 /16 V TS/JTS/2.5 V6/24V/1.9/2. 4/JTD 164 3.0 V6 Q4 årg. 02.94-	489,93 kr

Bremsbeläge/Brakepads 156 2002>

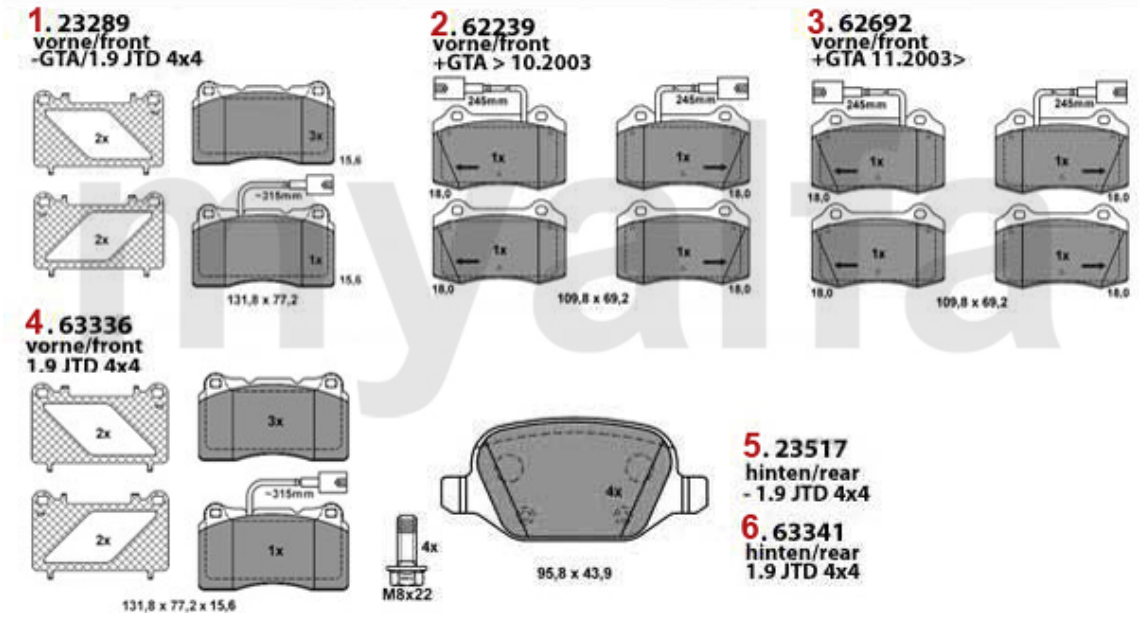

1	*23219305*	*SBB for med WE 145/6 1.8/2.0/16 V/TS/ QV årg. 01.97>,147 1.6/2. 0/16V/TS Bremssystem: Ate*	*547,02 kr*
2	*62239*	*SBB for 147/156 GTA årg. >10.03*	*683,17 kr*
3	*62692*	*SBB for 147/156 GTA årg. 10.03>*	*751,24 kr*
4	*63336*	*SBB for 156/SW 1.9 JTD 4x4*	*1.029,03 kr*
5	*23516504*	*SBB bag uden WE 147 1.6/2.0/16V TS 1.9 JTD,156 Sportwagon all e*	*610,43 kr*
6	*63341*	*SBB bag 156/SW 1.9 JTD 4x4*	*637,81 kr*

Bremszangen/Calipers 156 >2002

1	66111041	Bremszange VF 147 1.6 TS, 156 1.6/ 1.8 TS	1.678,58 kr
2	66111042	bremsekaliper HF 147 1.6 TS, 156 1.6/ 1.8 TS	1.678,58 kr
3	66148466	bremsekaliper VF 147,156,Nuovo GT TS 16V,JTD	1.400,79 kr
4	66148471	bremsekaliper HF 147, 156, Nuovo GT TS 16V, JTD	1.400,79 kr
5	66147885	bremsekaliper VB 156 >2002,166	1.517,38 kr
6	66147896	bremsekaliper HB 156 >2002,166	1.517,38 kr

Bremszangen/Calipers 156 2002> vorne/front

1	66148466	bremsekaliper VF 147,156,Nuovo GT TS 16V,JTD	1.400,79 kr
2	66148471	bremsekaliper HF 147, 156, Nuovo GT TS 16V, JTD	1.400,79 kr
3	66147849	bremsekaliper VF 156,gtv/spider (916) årg. 98> 3.0 V6 24V/3.2,1 47 VR	On request
4	66147850	bremsekaliper HF 156,gtv/spider (916) årg. 98> 3.0 V6 24V/3.2,1 47 (VL)	On request
5	66162676	bremsekaliper VF 147, 156 årg. 02>, Nuovo GT 3.2 GTA	5.000,63 kr
6	66162677	bremsekaliper HF 147, 156 årg. 02>, Nuovo GT 3.2 GTA	5.000,63 kr

Bremszangen/Calipers 156 2002> hinten/rear

1	*66148544*	*Bremszange VB 147,156/SW årg. 02>, Nuovo GT alle 4-cylinder*	*1.341,28 kr*
2	*66148547*	*Bremszange HB 147,156/SW årg. 02>, Nuovo GT alle 4-cylinder*	*1.341,28 kr*
3	*66149522*	*bremsekaliper VB 147, 156 årg. 02>, Nuovo GT 3.2 GTA*	*2.026,87 kr*
4	*66149523*	*bremsekaliper HB 147, 156 årg. 02>, Nuovo GT 3.2 GTA*	*2.026,87 kr*

BKV/Hauptbremszylinder/Brakeservo/Brake master cylinder 156 >2002

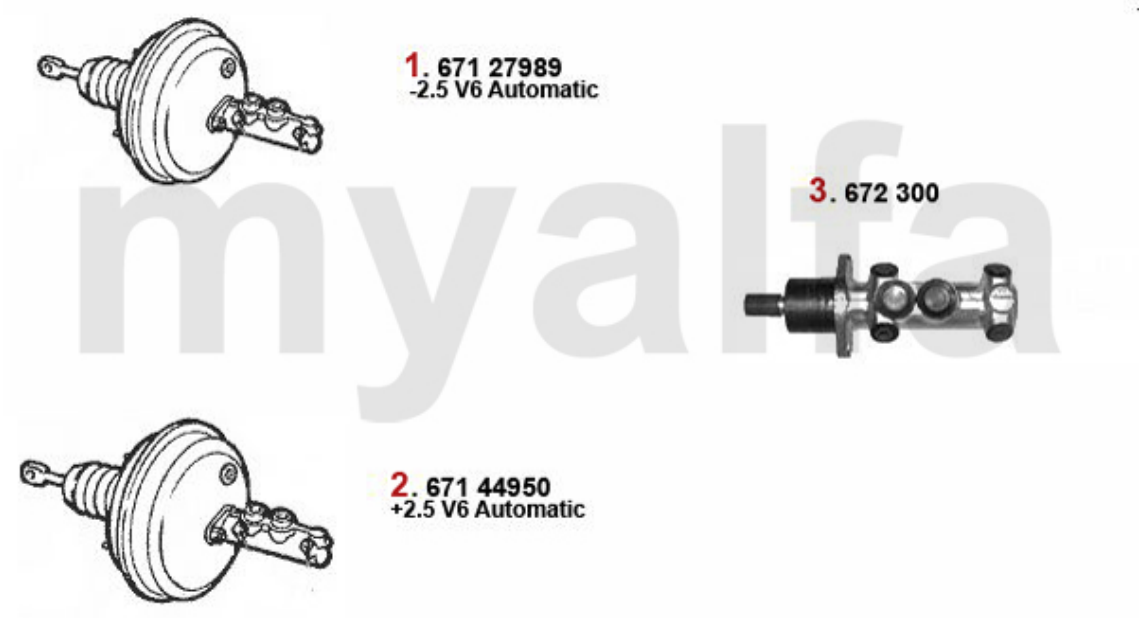

1	67127989	bremseforstærker 156 1.6/1 .8/2. .0 TS 16V/2.5 V6/1.9/2.4 JTD årg. >0 2	On request
2	67144950	bremseforstærker 156 2.5 V6 Aut omatik årg. >02	On request
3	672300	hovedbremsecylinder 156	1.036,11 kr

Hauptbremszylinder/Brake Master Cylinder 156 2002>

1	*6729652*	*hovedbremsecylinder 156 årg. 02>*	*On request*

Bremsschlauch/Brake Hose 156

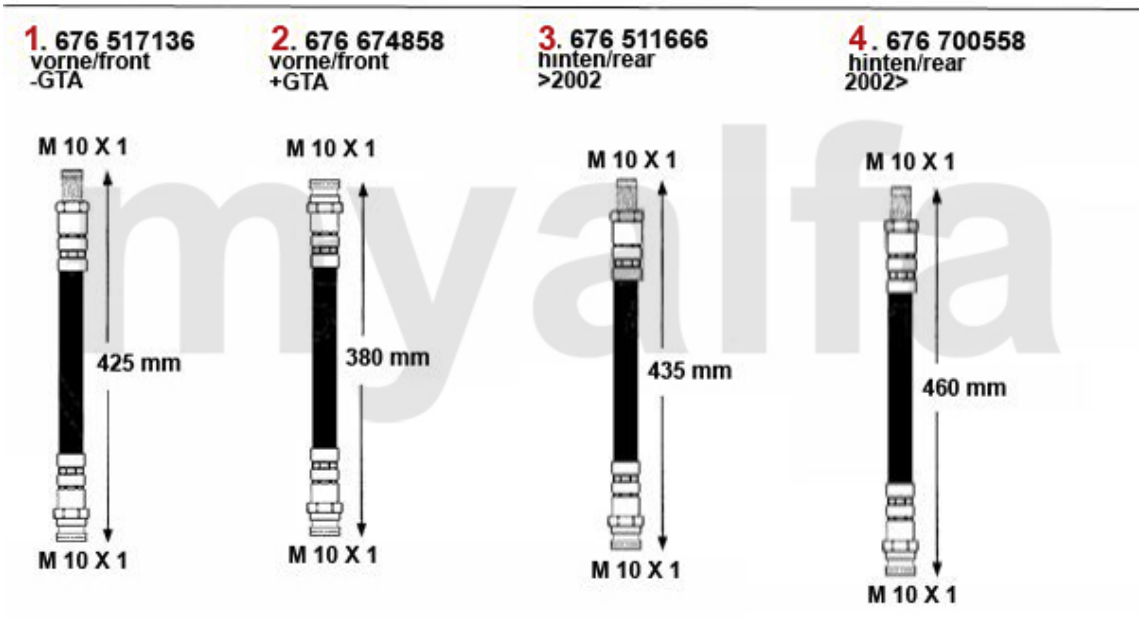

1	*67617136*	*bremseslange for 145/6 1.4/ 1.6/ 1.7 ie/16V/1.9 TD årg. 94- 96 155,spider (916) 2.0 TS 16V*	*128,33 kr*
2	*67674858*	*bremseslange VA 147/156/Nuovo GT 3.2 GTA*	*352,20 kr*
3	*67611666*	*bremseslange bag 147, 156*	*127,21 kr*
4	*67600558*	*bremseslange bag 156 2002>, Nuovo GT*	*253,58 kr*

Handbremsseil/Brake Cable 156/SW

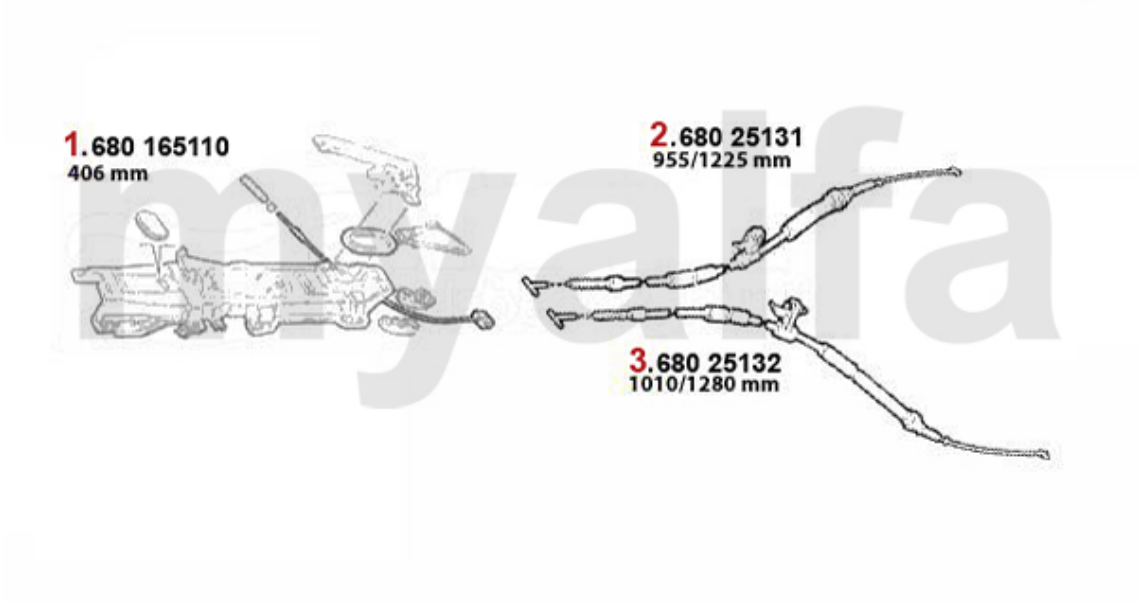

1	*68065110*	*håndbremsekabel for 145/6,147, 155, spider/gtv (916), Nuovo GT*	*149,47 kr*
2	*68025131*	*håndbremsekabel højre 156, Nuovo GT*	*168,28 kr*
3	*68025132*	*håndbremsekabel venstre 156, Nuovo GT*	*233,19 kr*

Zündanlage/Ignitionsystem 156 TS

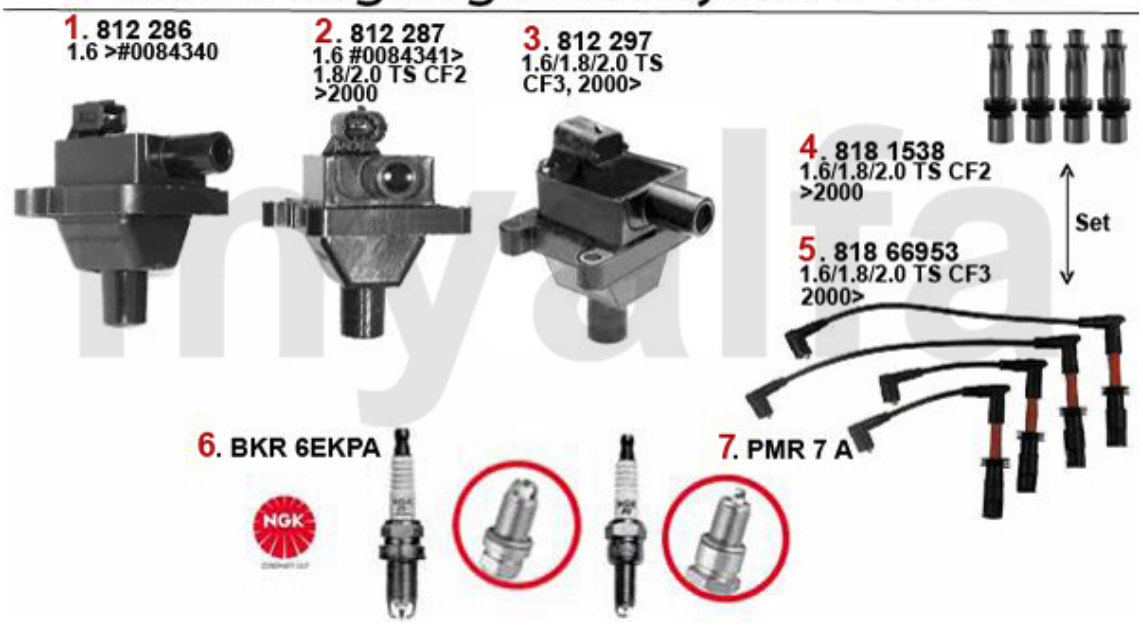

1	812286	tændspole 145/6,155,156,spider /gtv (916) 1.6-2.0 TS, årg. 95>	714,46 kr
2	812287	tændspole 145/6,155,156,166,gt v/spi der (916) 1.4-2.0 TS årg. 09.97>	696,48 kr
3	812297	tændspole 147,166,gtv/spider (916) CF 3	742,67 kr
4	8181538	Kabelsæt 145/6 1.4/1.6/1.8/2. 0 ie 16V TS årg. 97>,155 1.6/1. 8/2.0 ie 16V TS,gtv/spider 1.8	1.447,72 kr
5	81866953	tændkabelsæt 147, 156, 166, g tv/ spider (916), Nuovo GT - T S 16V CF3	1.244,24 kr
6	BKR6EKPA	tændrør NGK/3fach Platin 145 /6,14 7,155,156,166,gtv/spider (916) alle 4-cylinder TS/JTS	257,49 kr
7	PMR7A	tændrør NGK Iridium Langzeit kerze 145/6,147,155,156,166,GT V/Spider(916)	219,12 kr

Zündanlage/Ignitionsystem 156 V6

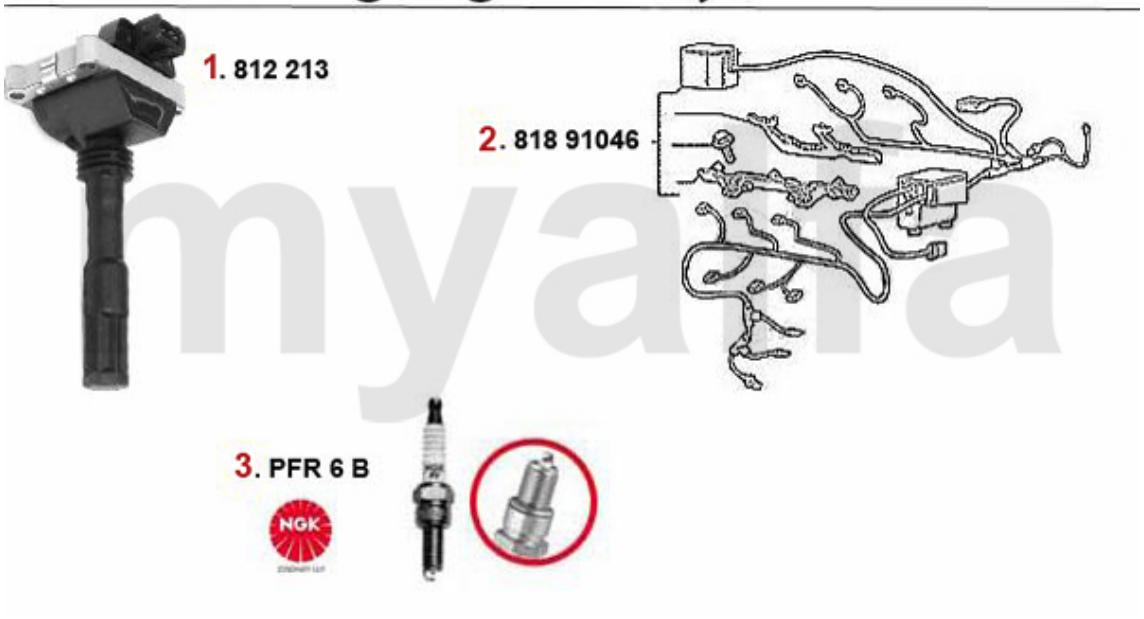

1	812213	tændspole 156,164,166,spider/g tv (9 16) 2.5/3.0 V6 24V årg. 9 4-00	820,90 kr
2	81891046	tændkabelsæt 147, 156, 166, g tv/ spider (916), Nuovo GT - V 6 24V CF3	On request
3	PFR6B	tændrør NGK 33 1.7 ie 16V,14 5/6 1 .7 ie 16V,147 3.2 GTA,15 6 2.5 V6 24 V/3.2 GTA,164 Supe	144,81 kr

Aggregate/Aggregats 156 TS

1	82217770	startermotor 145 1.7ie 16V/2.0 16V QV årg. 03.98>, 147 1.6/2.0 16 V TS 156,gtv/spider (916) 2.0	1.557,33 kr
2	82219930	startermotor TS 16V/JTS 156,916 #1287014>	1.839,03 kr
3	82140640	generator 145/6 1.4-2.0 ie 16V årg. 96-01,155 1.6 16V,156 1.8 16V/ 2.4 JTD 10V	1.694,22 kr
4	82162660	generator 145/6,155,156 gtv/spi der (916) 2.0 TS	2.167,67 kr
5	82162550	generator 155 1.6/1.7/1.8T S 16V (med Klima) årg. 96>	1.721,60 kr
7	82142780	generator 145/6 1.7 ie 16V årg. 98-01,147 (med Klima),156 (med Klim a) årg. 10.00> 166,	2.489,32 kr

Aggregate/Aggregats 156 JTS

1. 822 19930

2. 821 82219

1	*82219930*	*startermotor TS 16V/JTS 156,916 #1287014>*	*1.839,03 kr*
2	*82182219*	*generator TS 16V/JTS 2002>*	*2.496,40 kr*

Aggregate/Aggregats 156 V6 24V

1	*82215600*	*startermotor 155 1.7/2.0 TS årg. >0 2.95 156,164,166,gtv/spider(91 6) 6-zyl.*	*1.479,01 kr*
2	*82141280*	*generator 156,166 gtv/spider (916) 6-cylinder*	*3.357,16 kr*
3	*82173305*	*generator 147/156 3.2 V6 24V/ GTA*	*2.026,87 kr*

Aggregate/Aggregats 156 1.9 JTD 8V

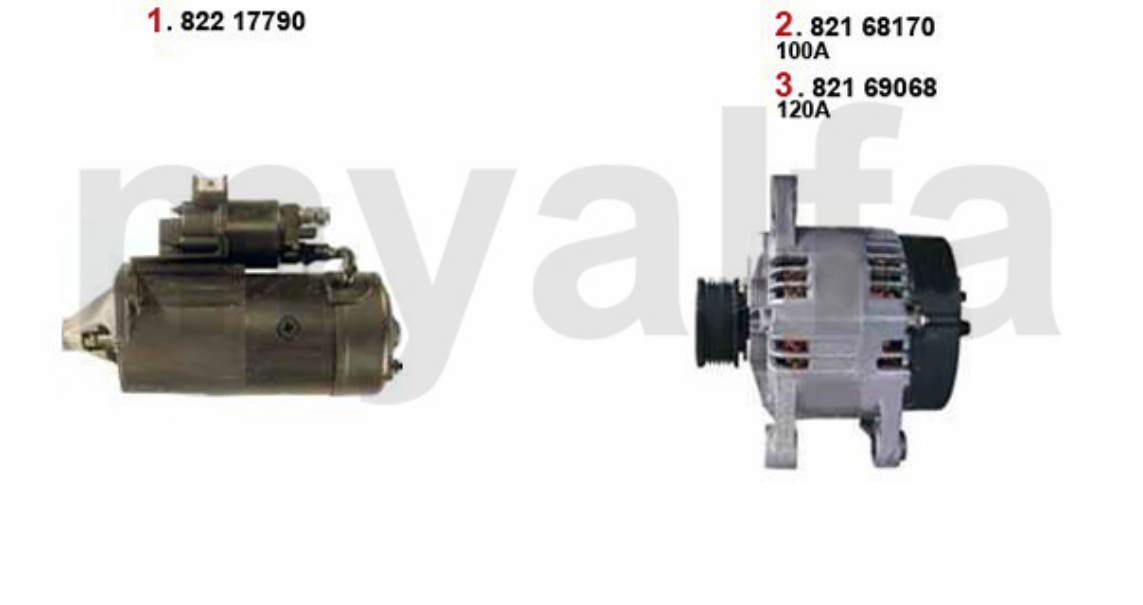

1	*82217790*	*startermotor 145/6,147,156 1.9 TD/JTD*	*1.870,32 kr*
2	*82168170*	*generator 145/6, 147, 156 1.9 JTD 8V*	*2.418,08 kr*
3	*82189068*	*generator 1.9 JTD 16V 147 156*	*3.200,71 kr*

Aggregate/Aggregats 156 1.9 JTD 16V

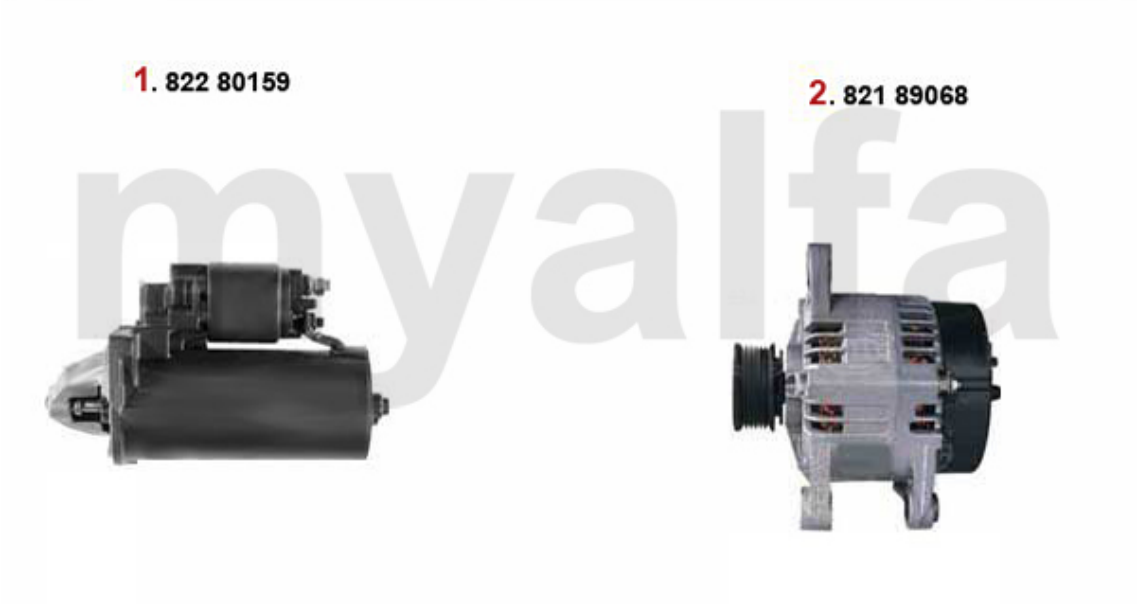

1	*82280159*	*startermotor 147, 156 1.9 JTD 16V/ 2.4 JTD 20V*	*1.870,32 kr*
2	*82189068*	*generator 1.9 JTD 16V 147 156*	*3.200,71 kr*

Aggregate/Aggregats 156 2.4 JTD 10V

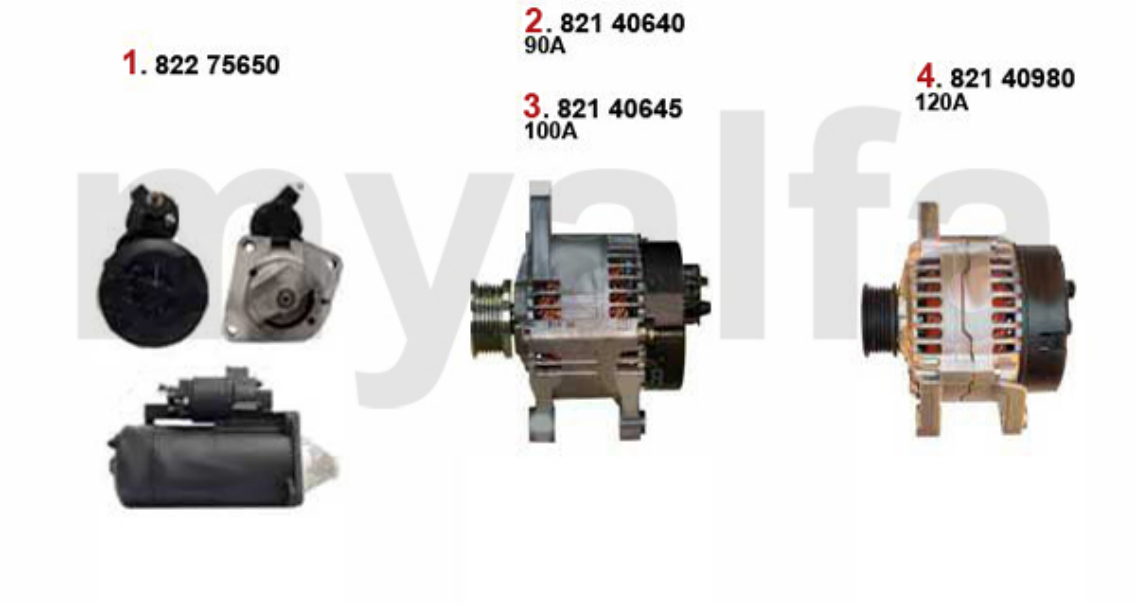

1	*82275650*	*startermotor 156,166 2.4 JTD*	*2.105,09 kr*
2	*82140640*	*generator 145/6 1.4-2.0 ie 16V årg. 96-01,155 1.6 16V,156 1.8 16V/ 2.4 JTD 10V*	*1.694,22 kr*
3	*82140645*	*generator 145/6 (med klima) 155/6 1.6/1.8 16V TS (med Kl ima)*	*2.308,57 kr*
4	*82140980*	*generator 156 2.4 JTD (med Klim a)*	*2.962,77 kr*

Aggregate/Aggregats 156 2.4 JTD 20V

1	*82280159*	*startermotor 147, 156 1.9 JTD 16V/ 2.4 JTD 20V*	*1.870,32 kr*
2	*82189068*	*generator 1.9 JTD 16V 147 156*	*3.200,71 kr*

1	***172156***	***bundmåtter 156 sort/rød Em blem tuftvelour,gekettelt,Rück enbeschich tung:Latex-Feinpräg***	***508,65 kr***

1	9822260	Ladegerät AB-4 ABSAAR	371,76 kr
2	9822250	batterilader vedligehold	301,26 kr
3	8701130	Batterieschalter / Massepolklemme	61,84 kr

0	*9850040*	*Kotflügelschoner "myalfagroup"*	*312,25 kr*